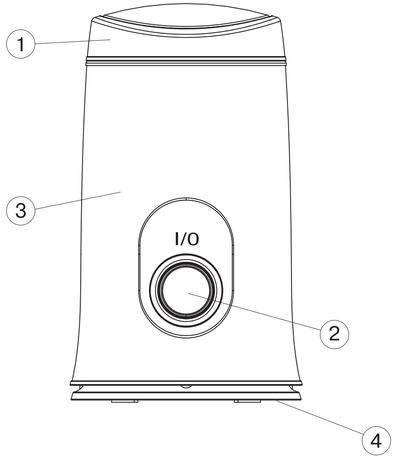

ENGLISH

COFFEE GRINDER
1. Lid
2. Button (I/O)
3. Housing
4. Cord storage

Safety measures
Read this manual carefully before using the coffee mill.
• Before switching on make sure appliance working supply voltage meets supply line voltage.
• Do not store or use the appliance at humid places or near by open water tanks, for instance, in bathrooms, near by swimming pools or any other reservoirs filed with water, and at the places where there is real risk of sprinkling water on the appliance.
• Using the appliance outdoors is not allowed.
• Do not place the appliance on hot surfaces, do not store or use it near by sources of open flame.
• Make sure there are no any foreign objects inside the coffee mill before using it.
• Do not use any accessories not included into delivery set.
• Do not leave switched on appliance unattended.
• Special care should be taken when children or disabled persons are using the appliance.
• Do not allow kids play with the coffee mill.
• Do not touch appliance blades while rotating. Wait until full stop before opening the lid.
• In order to avoid electric shock and fire, do not immerse the appliance into water or any other liquids.
• Watch power cord is not touching sharp edges and hot surfaces.
• Do not twist power cord or wing it round the appliance.
• Do not use the appliance if power cord is damaged.
• Self-reparation of coffee mill is not allowed. Apply to the nearest authorized service center in case of malfunction.
• It is forbidden to remove lid of coffee mill when connected to supply line.
• Disconnect the appliance from supply line before cleaning or when not in use. Do not pull power cord when unplugging from wall outlet. Do not hold power cord plug with wet hands.
• Maximal time of continuous operation is 30 seconds, break no less then 1-2 minutes should be made between two consequent operations.
• Coffee mill is intended for household usage only.

Before using
• Unpack coffee mill.
• Before switching on make sure working supply voltage of the appliance meets supply line voltage.
• Remove the lid (1) by turning it anticlockwise.
• Wipe container intended for coffee beans, blades, lid and housing of coffee mill with dump cloth and then wipe them dry.

Operation
Maximal time of continuous operation is 30 seconds, break no less then 1-2 minutes should be made between two consequent operations.
• Coffee mill is intended for grinding coffee beans only.
• Grinding products with high content of oil (for instance, ground nut) or too hard stuff (for example, rice) is not recommended.
• Unwind power cord completely.
• Open lid (1).
• Put coffee beans into the mill.
• Coffee mill capacity is about 50 grams of coffee beans.

Notice: Do not overfill the coffee mill.
• To close the lid, turn it clockwise till fixation.
Notice: If the lid is not properly closed, the appliance cannot be switched on.
• Insert power cord plug into wall outlet.
• Press the lid and hold ON/OFF button (I/0) (2) (for about 15-25 seconds).
• Disconnect coffee mill from wall outlet, wait until full stop of its engine, remove the lid (1) and extract grinded coffee.
It is recommended to grind required amount of coffee beans immediately before preparing coffee for better taste.

Notice: it is recommended to store freshly grinded coffee in tightly closed cans or vacuum packing as oxygen contained in air influence coffee oils negatively and deteriorates aroma of coffee.

Cleaning and maintenance
• Disconnect from power supply line before cleaning.
• Wipe mill housing with dump cloth.
• Use soft detergents to remove dirt; do not use metallic brushes and abrasive detergents.
• Do not immerse the mill into water or any other liquids.
• Do not put the mill onto dishwasher.
• For convenient keeping, wind the cord to proper position.
• Store the mill in cool and dry place inaccessible by children.

Specification
Supply voltage: AC 230 V ~ 50 Hz
Maximal power: 150 W

Manufacturer retains his right to change characteristics of appliances without any advance notification.

Service life of appliance - 3 years

CE *This product conforms to the EMC-Requirements as laid down by the Council Directive 89/336/EEC and to the Low Voltage Regulation (73/23 EEC)*

DEUTSCH

KAFFEEMÜHLE
1. Deckel
2. Einschaltknopf (I/O)
3. Gehäuse
4. Platz der Wicklung des Netzkabels

SICHERHEITSMAßNAHMEN
Vor dem Einsatz der Kaffeemühle lesen Sie bitte die Anweisung aufmerksam durch.
• Bevor Sie die Kaffeemühle einschalten, stellen Sie fest, dass die Arbeitsspannung des Geräts der Netzspannung entspricht.
• Bewahren Sie und verwenden Sie das Gerät an den Stellen mit erhöhter Feuchtigkeit und in der unmittelbaren Wassernähe nicht: Im Badezimmer, in der Nähe von Schwimmhallen und anderen mit Wasser gefüllten Räumen, dort, wo es die Gefahr besteht, dass Wasser auf das Gerät kommt.
• Es ist verboten, das Gerät außerhalb der Räumen zu verwenden.
• Stellen Sie das Gerät auf heiße Oberflächen nicht, bewahren Sie es und verwenden Sie es in der Nähe von Wärmequellen nicht.
• Vor dem Einsatz der Kaffeemühle stellen Sie fest, dass sich keine Fremdkörper darin befinden.
• Verwenden Sie den Zubehör nicht, der im Lieferumfang nicht enthalten ist.
• Lassen Sie das eingeschaltete Gerät ohne Aufsicht nicht.
• Seien Sie besonders aufmerksam, wenn das Gerät von Kindern oder behinderten Menschen verwendet wird.
• Lassen Sie Kinder mit der Kaffeemühle nicht spielen.
• Berühren Sie die rotierenden Messer des Geräts nicht. Nehmen Sie den Deckel erst dann ab, wenn die rotierenden Messer ablaufen.
• Um Stromschädigung oder Entflammung zu vermeiden, tauchen Sie das Gerät ins Wasser oder andere Flüssigkeiten nicht ein.
• Achten Sie darauf, dass Netzkabel mit keinen scharfen Kanten und heißen Oberflächen kontaktiert.
• Verdrehen Sie den Netzkabel nicht, wickeln Sie ihn auf das Gerät nicht auf.
• Verwenden Sie das Gerät mit beschädigtem Netzkabel nicht.
• Es ist verboten, die Kaffeemühle selbstständig zu reparieren. Falls irgendwelche Störungen auftreten, wenden Sie sich bitte an ein autorisiertes Service-Zentrum in Ihrer Nähe.
• Es ist verboten, den Deckel der Kaffeemühle abzunehmen, wenn sie an das Netz angeschlossen ist.
• Immer vor der Reinigung oder wenn das Gerät nicht benutzt wird, schalten Sie es vom Stromnetz ab. Wenn Sie das Netzkabel aus der Steckdose ausnehmen, ziehen Sie es nicht. Berühren Sie den Stecker mit nassen Händen nicht.
• Die höchstzulässige Dauer eines ununterbrochenen Betriebs beträgt höchstens 30 Sek. unbedingt mit einer Pause von wenigstens 1-2 Minuten.
• Die Kaffeemühle ist ausschließlich für Haushaltsnutzung geeignet.

VOR DEM EINSATZ
• Nehmen Sie die Kaffeemühle aus der Verpackung heraus.
• Bevor Sie die Kaffeemühle einschalten, stellen Sie fest, dass die Arbeitsspannung des Geräts der Netzspannung entspricht.
• Nehmen Sie den Deckel ab (1), drehen Sie ihn entgegen dem Uhrzeigersinn.
• Wischen Sie den Behälter für Kaffee, Messer, Deckel und Gehäuse mit einem feuchten Tuch ab, dann reiben sie diese trocken.

BETRIEB
Die höchstzulässige Dauer eines ununterbrochenen Betriebs beträgt höchstens 30 Sek. unbedingt mit einer Pause von wenigstens 1-2 Minuten.
• Die Kaffeemühle ist nur für das Mahlen des Kaffees in Bohnen geeignet.
• Es wird nicht empfohlen, Produkte mit hohem Ölgehalt (zum Beispiel Erdnüsse) zu mahlen, sowie zu harte Produkte (zum Beispiel Reis).
• Spulen Sie das Netzkabel völlig ab.
• Nehmen Sie den Deckel ab (1).
• Füllen Sie Kaffeebohnen in die Kaffeemühle.
• Die Aufnahmefähigkeit der Kaffeemühle ist etwa 50 Gramm Kaffeebohnen.
Anmerkung: Überfüllen Sie die Kaffeemühle nicht.
• Drehen Sie den Deckel im Uhrzeigersinn bis zur Fixierung, so schließen Sie den Deckel.

Anmerkung: Wenn der Deckel nicht richtig geschlossen ist, schaltet sich das Gerät nicht ein.
• Stecken Sie den Stecker des Netzkabels in die Steckdose ein.
• Drücken und halten Sie (etwa 15-25 Sek.) den Einschaltknopf (I/O) (2).
• Nach dem Mahlen schalten Sie die Kaffeemühle vom Stromnetz ab, warten Sie bis Motor völlig abläuft, nehmen Sie den Deckel ab (1) und nehmen Sie den gemahlten Kaffee heraus.
Um den besten Geschmack des Getränks zu bekommen, wird es empfohlen, erforderliche Menge der Kaffeebohnen unmittelbar vor dem Kaffeekochen zu mahlen.

Anmerkung: Es wird empfohlen, den frisch gemahlten Kaffe in dicht geschlossenen Büchsen oder Vakuumverpackung aufzubewahren, weil der in der Luft enthaltene Sauerstoff auf Kaffeebohnenöle negativ auswirkt und das Aroma des Getränks verschlechtert.

REINIGUNG UND PFLEGE
• Vor der Reinigung schalten Sie das Gerät vom Netz ab.
• Wischen Sie das Gehäuse der Kaffeemühle mit einem feuchtem Tuch ab.
• Um Verschmutzungen zu entfernen, verwenden Sie weiche Reinigungsmittel, benutzen Sie keine Metallbürsten und abrasiven Waschmittel.
• Tauchen Sie die Kaffeemühle ins Wasser und andere Flüssigkeiten nicht ein.
• Spülen Sie die Kaffeemühle in der Spülmaschine nicht.
• Um die Kaffeemühle bequem aufzubewahren, spulen Sie das Netzkabel an der dafür geeigneten Stelle (4) ab.
• Bewahren Sie das Gerät an einem trockenen kühlen Ort, zu dem Kinder keinen Zugang haben.

Technische Daten
Speisespannung: 230 V ~ 50 Gz
Leistungsspitze: 150 Watt

Es bleibt dem Hersteller vorbehalten, technische Daten des Geräts ohne Vorbescheid zu ändern.

Betriebslebensdauer des Geräts – 3 Jahre

CE *Das vorliegende Produkt entspricht den Forderungen der elektromagnetischen Verträglichkeit, die in 89/336/EWG -Richtlinie des Rates und den Vorschriften 73/23/EWG über die Niederspannun-gsgeräte vorgesehen sind.*

РУССКИЙ

КОФЕМОЛКА
1. Крышка
2. Кнопка включения (I/O)
3. Корпус
4. Место для хранения сетевого шнура

МЕРЫ БЕЗОПАСНОСТИ
Перед использованием кофемолки внимательно прочитайте инструкцию.
• Перед включением убедитесь, что рабочее напряжение прибора соответствует напряжению сети.
• Не храните и не используйте прибор в местах с повышенной влажностью и в непосредственной близости от воды: в ванных комнатах, близи бассейнов или других емкостей, наполненных водой, там, где существует возможность попадания влаги на прибор.
• Запрещается использовать прибор вне помещений.
• Не ставьте прибор на горячие поверхности, не храните и не используйте его вблизи источников тепла.
• Перед использованием кофемолки проверьте, нет ли в ней посторонних предметов.
• Не используйте принадлежности, не входящие в комплект поставки.
• Не оставляйте включенный прибор без присмотра.
• Будьте особенно внимательны, когда устройством пользуются дети или люди с ограниченными возможностями.
• Не позволяйте детям играть с кофемолкой.
• Не прикасайтесь к вращающимся ножам прибора. Перед тем, как открыть крышку, дождитесь остановки вращающихся ножей.
• Во избежание поражения электрическим током или возгорания не погружайте прибор в воду или
другие жидкости.
• Следите, чтобы сетевой шнур не касался острых кромок и горячих поверхностей.
• Не перекручивайте сетевой шнур и не наматывайте его на прибор.
• Не используйте прибор с поврежденным шнуром питания.
• Запрещается самостоятельно ремонтировать кофемолку. При возникновении неполадок обращайтесь в ближайший авторизованный сервисный центр.
• Запрещается снимать крышку кофемолки, если она подключена к электросети.
• Всегда отключайте прибор от электросети перед чисткой или если вы его не используете. Вынимая сетевой провод из розетки, не тяните за него. Не беритесь за вилку сетевого провода мокрыми руками.
• Максимально допустимое время непрерывной работы - не более 30 секунд с обязательным перерывом не менее 1-2 минут.
• Кофемолка предназначена только для домашнего использования.

ПЕРЕД ИСПОЛЬЗОВАНИЕМ
• Извлеките кофемолку из упаковки.
• Перед включением убедитесь, что рабочее напряжение прибора соответствует напряжению сети.
• Снимите крышку (1), повернув ее против часовой стрелки.
• Протрите емкость для кофе, ножи, крышку и корпус кофемолки влажной тканью, а затем вытрите насухо.

РАБОТА
Максимально допустимое время непрерывной работы - не более 30 секунд с обязательным перерывом не менее 1-2 минут.
• Кофемолка предназначена только для измельчения кофе в зернах.
• Не рекомендуется измельчать продукты с высоким содержанием масла (например, арахис) или слишком твёрдые (например, рис).
• Полностью размотайте сетевой шнур
• Откройте крышку (1).
• Засыпьте в кофемолку кофейные зерна.
• Вместимость кофемолки – около 50 граммов кофейных зерен.
Примечание: Не переполняйте кофемолку.
• Закройте крышку, повернув ее по часовой стрелке до фиксации.
Примечание: При неправильно закрытой крышке устройство не включится.
• Потяните за вилку сетевого шнура и полностью размотайте его.
• Вставьте вилку сетевого шнура в розетку.
• Нажмите и удерживайте (около 15-25 сек.) кнопку включения (I/0) (2).
• По окончании помола отключите кофемолку от электросети, дождитесь полной остановки двигателя, снимите крышку (1) и извлеките помолотый кофе.
Для достижения наилучшего вкуса готового напитка рекомендуется перемалывать требуемое количество кофейных зерен непосредственно перед варкой кофе.

Примечание: рекомендуется хранить свежемолотый кофе в плотно закрытых банках или в вакуумной упаковке, так как кислород, содержащийся в воздухе, отрицательно влияет на кофейные масла и ухудшает аромат готового напитка.

ЧИСТКА И УХОД
• Перед чисткой отключите прибор от сети.
• Протрите корпус кофемолки влажной тканью.
• Для удаления загрязнений используйте мягкие чистящие средства, не пользуйтесь металлическими щетками и абразивными моющими средствами.
• Не погружайте кофемолку в воду или другие жидкости.
• Не помещайте кофемолку в посудомоечную машину.
• Для удобства хранения смотайте сетевой шнур в предназначенное для этого место (4).
• Храните устройство в сухом прохладном месте, недоступном для детей.

Технические характеристики
Напряжение питания: 230 В ~ 50 Гц
Максимальная мощность: 150 Вт

Производитель оставляет за собой право изменять характеристики приборов без предварительного уведомления

Срок службы прибора - 3 года

ME 61 *Данное изделие соответствует всем требуемым европейским и российским стандартам безопасности и гигиены.*

АН-ДЕР ПРОДАКТС ГмбХ, Австрия
Нойбауэргтель 38/7А, 1070 Вена, Австрия

ҚАЗАҚ

КОФЕҰНТАҚТАҒЫШ
1. Қақпағы
2. Қосылу түймешесі (I/O)
3. Корпус
4. Желі шнурын орау орны

ҚАУІПСІЗДІК ШАРАЛАРЫ
Кофе дирмешешісін қолдану алдында нұсқаулықты мұқият оқып шығыңыз.
• Құрылғының жұмыс кернеуі желінің кернеуіне сәйкес келетінін тексеріңіз.
• Құрылғыны ылғалдығы жоғары орындарда және суға жақын жерлерде: ванна бөлмелерінде, бассейндер немесе су толған өзге сыйымалардың жанында, құрылғыға су тиіп кететін қауіп бар жерде қолданбаңыз.
• Құрылғыны бөлмеден тыс қолдануға болмайды.
• Құрылғыны ыстық тегістіктерге қоймаңыз, жылу көздерінің немесе ашық оттың жанында қолдануға және сақтауға болмайды.
• Кофе дирмешесін қолдану алдында оның ішінде бөгде заттардың жоқтығын тексеріңіз.
• Жеңгізу топтамасының ішіне кірмейтін жабдықтарды қолданбаңыз.
• Қосылған құрылғыны қарусыз қалдырмаңыз.
• Егер құрылғыны балалар немесе мүмкіндігі шектелген тұлғалар қолданып жатса,аса сақ болыңыз.
• Балаларға кофе дирмешесімен ойнауға тиым салыңыз.
• Құрылғының айналып тұрған пышақтарына қол тигізбеңіз. Қақпақты ашар алдында, пышақтардың толық тоқтағанын тексеріңіз.
• Электр тоғымен зақымданбау үшін немесе өртенуден сақтану үшін құрылғыны суға немесе өзге сұйықтыққа батырмаңыз.
• Желі шнуры ыстық тегістіктерге және өткір қырларға тиіп тұрмауын қадағалаңыз.
• Жлі шнурын бұрамаңыз және оны құрылғыға орамаңыз.
• Қуаттану шнуры зақымданған құрылғыны қолданбаңыз.
• Кофе дирмешесін өз бетіңізбен жөндеуге тиым салынады. Егер ақаулар пайда болса, қызмет көрсету орталығына хабарласыңыз.
• Кофе дирмешесі электржелісіне қосылып тұрғанда, жоғарғы қақпағын ашуға тиым салынады.
• Құрылғыны таазалау алдында және қолданбасаңыз, желіден ажыратыңыз. Желі сымын розеткадан шығарғанда, оны тарпаңыз. Желі сымының ашасын су қолдарыңызбен ұстамаңыз.
• Ұздіксіз жұмыс істеудің ұқсат етілген максималды уақыты - 30 секундтан артық емес, 1-2 минут дамалу міндетті.
• Кофе дирмешесі тек үйдегі қолданысқа мақсатталған.

ҚОЛДАНУ АЛДЫНДА
• Кофе дирмешесін қаптамадан алыңыз.
• Қосу алдында құрылғының жұмыс кернеуі желінің кернеуіне сәйкес келетінін тексеріңіз.
• Қақпағын (1) шешу үшін, оны сағат тіліне қарсы бұраңыз.
• Кофе сыймасын, пышақтарын, қақпағын және корпусын ылғал матамен сүртіңіз де, құрғақтап шығыңыз.
ЖҰМЫСЫ
Ұздіксіз жұмыс істеудің ұқсат етілген максималды уақыты - 30 секундтан артық емес, 1-2 минут дамалу міндетті.
• Кофе дирмешесі тек дәнді кофені ұатуға арналған.
• Майлылығы аса жоғары өнімдерді (мысалы , жер жаңғағын) немесе аса қатты (мысалы, күріш) өнімдерді ұатпаған жөн.
• Желі бауын толық тарқатыңыз.
• Қақпағын ашыңыз, (1).
• Кофе дирмешесіне кофе дәндерін салыңыз.
• Кофе дирмешесінің сыимдылығы– кофе дәндерінің 50 граммы
Ескерту: Кофе дирмешесін қатты толтырмаңыз.
• Қақпағын жабыңыз, қыстырылғанша сағат тілімен бұраңыз.
Ескерту: Қақпағы дұрыс жабылмаған жағдайда құрылғы қосылмайды.
• Желі шнурының ашасын розеткаға салыңыз.
• Қосылу түймешесін басып, (15-20 сек) тұрыңыз (I/0) (2 3).
• Ұрдіс аяқталғанан кейін, кофе дирмешесін электржеліден ажыратып, қозғағыштың толық тоқтағанын күтіңіз, қақпағын ашып (1), уатылған кофені алыңыз
Өзіңленген дайын ішімдіктің дәм үйлесімділігін сақтау үшін, қажетті кофе дәндерінің мөлшерін дәл кофе қайнатудың алдында тарту керек.

Ескерту: Жаңа тартылған кофені нығыз жабылатын банкіде немесе вакуумды қаптамада сақтаған жөн, өйткені, ауадағы оттегі кофе майларына кері әсерін тигізді, оның нәтижесінде, дайын ішімдіктің жұпар иісі нашарлайды.

ТАЗАЛАУ ЖӘНЕ КҮТУ
• Таазалау алдында құрылғыны желіден ажыратыңыз,
• Кофе дирмешесінің корпусын ылғал матамен сүртіңіз.
• Ластануды кетіру мақсатында жұмсақ тазалағыш заттарды қолданыңыз, темір щеткалар мен абразивты тазалғыш заттарды қолданбаңыз.
• Кофе дирмешесін суға немесе өзге сұйықтықтарға батырмаңыз.
• Кофе дирмешесін ыдыс жуғыш машинаға салмаңыз.
• Сақтауды ыңғайлау үшін желі бауын арнайы орнына (4) орап қойыңыз, оп үшін.
• Құрылғыны құрғақ, салқын, балалардың қолы жетпейтін жерде сақтаңыз.

Техникалық сипаттамасы
Қуаттану кернеуі: 230 В ~ 50 Гц
Максималды қуаты : 150 Вт

Өндіруші құрылғылардың сипаттамасын алдын ала ескертусіз өзгерту құқығын өзіне қалдырады.

Құралдың қызмет ету мерзімі - 3 жыл

CE *Бұл тауар ЕМС – жағдайларға сәйкес келеді негізгі Міндеттемелер 89/336/ЕЕС Директиваның ережелеріне енгізілген Төменгі Ережелердің Реттелуі (73/23 ЕЕС)*

ROMÂNĂ

RĂSNIŢĂ DE CAFEA
1. Capac
2. Buton de conectare (I/O)
3. Carcasă
4. Loc pentru înfăşurarea cablului electric

MĂSURI DE SECURITATE
Înainte de a utiliza răsniţa de cafea citiţi cu atenţie instrucţiunea.
• Înainte de conectare, asiguraţi-vă că tensiunea în reţeaua electrică corespunde cu tensiunea de lucru a dispozitivului.
• Nu păstraţi si nu utilizaţi dispozitivul în locuri cu grad sporit de umiditate si în apropierea nemijlocită a apei: în camerele de baie, în apropierea piscinelor si a altor rezervoare cu apă, în locuri unde există riscul de contract al dispozitivului cu apa.
• Este interzisă utilizarea dispozitivului în afara încăperilor.
• Nu plasaţi dispozitivul pe suprafeţe fierbinţi, nu păstraţi si nu utilizaţi aparatul în apropierea surselor de căldură.
• Înainte de utilizarea răsniţei de cafea verificaţi dacă în interiorul acesteia nu se găsesc obiecte străine.
• Nu utilizaţi accesorii care nu sunt incluse în setul de livrare.
• Nu lăsaţi niciodată dispozitivul conectat fără supraveghere.
• Fiţi deosebit de precauţi atunci când dispozitivul este utilizat de către copii sau persoane cu dizabilităţi.
• Nu permiteţi copiilor să se joace cu răsniţa de cafea.
• Nu atingeţi lamele rotative ale dispozitivului. Înainte de a deschide capacul asteptaţi ca lamele rotative să se oprească din miscare.
• Pentru a evita riscul electrocutării sau al incendiilor nu scufundaţi dispozitivul în apă sau în alte lichide.
• Aveţi grijă ca cablul electric să nu se atingă de margini ascuţite si suprafeţe fierbinţi.
• Nu răsuciţi cablul electric si nu-l înfăşuraţi în jurul dispozitivului.
• Nu utilizaţi dispozitivul dacă cablul electric al acestuia este deteriorat.
• Se interzice să reparaţi singuri răsniţa de cafea. În cazul apariţiei deficienţelor tehnice adresaţi-vă la un centru autorizat de service.
• Se interzice scoaterea capacului al răsniţei de cafea, dacă aceasta este conectată la reţeaua electrică.
• Întotdeauna deconectaţi dispozitivul de la reţeaua electrică înainte de curăţarea acestuia sau dacă nu îl utilizaţi. Decuplând aparatul de la priză nu trageţi de cablul electric. Nu apucaţi fisa cablului electric cu mâinile umede.
• Timpul maxim admisibil de funcţionare neîntreruptă – nu mai mult de 30 secunde cu un interval obligatoriu de cel puţin 1-2 minute.
• Dispozitivul este destinat doar pentru uz în condiţii casnice.

ÎNAINTE DE UTILIZARE
• Scoateţi dispozitivul din ambalaj.
• Înainte de conectare, asiguraţi-vă că tensiunea în reţeaua electrică corespunde cu tensiunea de lucru a dispozitivului.
• Scoateţi capacul (1), rotindu-l împotriva direcţiei acelor de ceasornic.
• Stergeţi rezervorul pentru cafea, lamele, capacul si carcasa răsniţei de cafea cu o bucată de teşătură umedă, apoi stergeţi-le cu o bucată de teşătură uscată.
FUNCŢIONAREA
Timpul maxim admisibil de funcţionare neîntreruptă – nu mai mult de 30 secunde cu un interval obligatoriu de cel puţin 1-2 minute.
• Dispozitivul este destinat doar pentru măcinarea cafelei în boabe.
• Nu se recomandă măcinarea produselor cu un conţinut înalt de ulei (de exemplu, arahide) sau excesiv de dure (de exemplu, orez).
• Desfăşuraţi complet cablul electric
• Deschideţi capacul (1).
• Turnaţi boabele de cafea în răsniţă.
• Capacitatea răsniţei de cafea – aproximativ 50 grame de boabe de cafea.
Remarcă: Nu supraumpleţi răsniţa de cafea.
• Închideţi capacul, rotindu-l în direcţia acelor de ceasornic până la fixare.
Remarcă: Dispozitivul nu se va conecta dacă capacul este închis gresit.
• Introduceţi fisa cablului electric în priză.
• Apăsaţi si ţineţi apăsat (aproximativ 15-25 sec.) butonul de conectare (I/O) (2).
• După finisarea măcinării deconectaţi răsniţa de cafea de la reţeaua electrică, asteptaţi să se oprească motorul, scoateţi capacul (1) si extrageţi cafeaua măcinată.
Pentru a obţine cel mai rafinat gust al cafelei se recomandă măcinarea cantităţii necesare de boabe de cafea nemijlocit înainte de prepararea cafelei.

Remarcă: Se recomandă păstrarea cafelei proaspăt măcinate în borcane bine închise sau în ambalaj cu vacuum, pentru că oxigenul din aer influenţează negativ uleiurile cafelei si modifică aroma băuturii preparate.

CURĂŢARE SI ÎNTREŢINERE
• Înainte de curăţare deconectaţi dispozitivul de la reţeaua electrică.
• Stergeţi carcasa răsniţei de cafea cu o bucată de teşătură umedă.
• Pentru înlăturarea impurităţilor utilizaţi detergenţi neagresivi, nu utilizaţi perii de metal si substanţe abrazive.
• Nu scufundaţi dispozitivul în apă sau în alte lichide.
• Nu plasaţi răsniţa de cafea în masina de spălat vase.
• Pentru comoditatea păstrării înfăşuraţi cablul electric în locul special destinat pentru aceasta (4).
• Păstraţi dispozitivul în loc uscat si răcoros, inaccesibil pentru copii.

CARACTERISTICI TEHNICE
Tensiunea de alimentare: 230 V ~ 50 Hz
Putere de consum: 150 W

Producătorul îsi rezervă dreptul de a modifica caracteristicile dispozitivelor fără înstiinţare prealabilă

Termenul de exploatare a aparatului – 3 ani.

CE *Dany wyrób jest zgodny z wymaganiami odnośnie elektromagnetycznej kompatybilności, przewidzianej dyrektywą 89/336/EEC Rady Europy oraz przepisem 73/23 EEC o nizkowoltowych urządzeniach.*

ČESKÝ

MLÝNEK NA KÁVU
1 .Víko
2. Zapínací tlačítko (I/O)
3. Těleso
4. Místo navíjení síťové šňůry

BEZPEČNOSTNÍ OPATŘENÍ
Před použitím mlýnku pozorně pročtete předpisy.
• Před spouštěním se přesvědčete, že pracovní napětí přístroje odpovídá napětí sítí.
• Ne chovejte i nepoužívejte přístroj v místech se zvýšenou vlhkostí i v bezprostřední blízkosti od vody: v koupelích pokojů, u bazénu nebo jiných nádrží, naplněných vodou, tam, kde existuje možnost zásahu vlahy na přístroj.
• Nesmí je využívat přístroj vně prostorů.
• Ne stavte přístroj na horké povrchy, ne chovejte i ne používejte jeho nablízku zdrojů tepla.
• Před použitím mlýnků se přesvědčete, nejsou - li v ní nepovolaný předměty.
• Nepoužívejte příslušenství, ne patřící do kompletu dodávky.
• Ne nechávejte zapjatý přístroj bez dozoru.
• Buďte zejména pozorny, kdy vybavení využívájí děti nebo lide s omezenými možnostmi.
• Ne nechávejte děti hrát si s mlýnkem.
• Ne dotýkjáte otáčejících noži přístroje. Předtím, jak odklopit, dočkejte zastavení otačejících noží.
• V zamezení zásahu elektrickým proudem nebo vznícení ne ponornujte přístroj ve vodu nebo další kapaliny.
• Pozorujte, aby síťová šňůra ne týkála se ostrých krajů i teplých povrchů.
• Ne překrucujíte síťovou šňůru i ne ovíjejte jí na přístroj.
• Nepoužívejte přístroj s poškozeným kabelem napájení.
• Nesmí je samostatně opravovat mlýnek. Při odchaleni defektů se obracejte v nejbližší autorizovaný servisní středisko.
• Nesmí je snímat víko mlýnků, pokud ten zapojený do elektrického obvodu.
• Vždy odpojujte přístroj od elektrické sítí před čištěním nebo pokud vy jeho ne použijete. Vytahujíc síťový kabel z hnízda, ne natahujte za něj. Ne berte za vidličku síťového kablu mokrým rukama.
• Maximální dovolený čas nepřerušované práce – ne déle než 30 sekund s bezpodmínečnou přestávkou neméně 1-2 minut.
• Kávový mlýnek určeny jen pro domácí použití.

PŘED POUŽITÍM
• Vytáhněte mlýnek z adjustace.
• Před spouštěním se přesvědčete, že pracovní napětí přístroje odpovídá napětí sítí.

• Svlečte víko (1), otočiv jeho proti směru hodinových ručiček.
• Prošlaptě nádrž pro kávu, nůž, víko i těleso mlýnku vlhkou látkou, a potom otřete do sucha.

PRÁCE
Maximálně dovolený čas nepřerušované práce - nejdéle 30 sekund s bezpodmínečnou přestávkou neméně 1-2 minuty.
• Kávový mlýnek určeny jen pro mletí zrnkové kávy.
• Není vhodné drobit potraviny s vysokým obsahem olejů (například, arašid) nebo příliš tvrdé (například, rýže).
• Plně rozmotejte síťovou šňůru
• Odemkněte víko (1).
• Zasypte do mlýnku kávové zrna.
• Kapacita mlýnku – kolem 50 gramů kávových zrn.
Poznámka: Ne přeplnite mlýnek.
• Uzavřete víko, otočiv jeho ve směru hodinových ručiček do upevnění.
Poznámka: Při nesprávně zavřeném víku vybavení ne napojí se.
• Vložte vidličku síťové šňůry do zásuvky.
• Klepněte i fixujte (kolem 15-25 sek.) tlačítko zapnutí (I/0) (2).
• Po skončení výmlatu odpojite mlýnek od sítí, dočkejte celkového zastavení motoru, svlečte víko (1) i vybeřte umletou kávu.
Pro dosažení nejlepšího vkusu hotového nápojů se doporučuje přemílat předepsané množství kávových zrn bezprostředně před vařením kávy.

Poznámka: doporučuje se uchovávat čerstve mlětou kávu ve těsne krytých bankách nebo ve vakuových adjustaci, protože kyslík, obsahující ve vzduchu, záporně ovlivňuje kávové oleje i zhoršuje se vůně hotového nápoju.

ČIŠTĚNÍ A OBSLUHA
• Před čištěním odpojíte přístroj od sítí.
• Prošlapte těleso mlýnků vlhkou látkou.
• Pro odstranění znečištění použijte měkkých čisticích prostředků, nepoužívejte kovové kartáče - a brousicí prací prostředky.
• Ne ponornujte mlýnek do vody nebo dalších kapalin.
• Ne ukládejte mlýnek do myčky nádobí.
• Pro pohodlí skladování svinujte síťovou šňůru v určeném proto místě (4).
• Chraňte vybavení v suchem chladným městě, nepřípustném pro děti.

Technické charakteristiky
Napětí napájení: 230 V ~ 50 Hz
Nejvyšší výkon: 150 W

Výrobce nechává za sebou právo měnit charakteristiky příborů bez předběžného uvědomení

Životnost přístroje - 3 roky

Tento výrobek odpovídá požadavkům na elektromagnetickou kompatibilitu, stanoveným direktivou 89/336/EEC a předpisem 73/23/EEC Evropské komise o nízkonapěťových přístrojích.

УКРАЇНЬСКИЙ

КАВОМОЛКА
1. Кнопка ввімкнення (I/O)
2. Корпус
4. Місце намотування мережного шнура

ЗАХОДИ БЕЗПЕКИ
Перш ніж користуватися кавомолкою, уважно перечитайте інструкцію.
• Перед ввімкненням переконайтесь, що робоча напруга приладу відповідає напрузі мережі.
• Не зберігайте та не використовуйте прилад в місцях з підвищеною вологістю та у безпосередній близькості до води: у ванних кімнатах, поблизу басейнів або інших ємностей, наповнених водою, там, де існує можливість потрапляння вологи на прилад.
• Забороняється використовувати прилад поза приміщеннями.
• Не ставте прилад на гарячі поверхні, не зберігайте та не використовуйте його поблизу від джерел тепла.
• Перш ніж користуватися кавомолкою перевірте, чи немає в неї сторонніх предметів.
• Не використовуйте приладдя, що не входять до комплекту поставки.
• Не залишайте увімкнений прилад без нагляду.
• Будьте особливо уважними, коли приладом користуються діти або люди з обмеженими можливостями.
• Не дозволяйте дітям грати з кавомолкою.
• Не торкайтесь ножів приладу, що обертаються. Перш ніж відкрити кришку, дочекайтесь зупинки ножів, що обертаються.
• Задля запобігання ураження електричним струмом або спалаху не занурюйте прилад у воду або інші рідини.
• Слідкуйте, щоб мережний шнур не торкався гострих кромок та гарячих поверхонь.
• Не перекручуйте мережний шнур та не намотуйте його на прилад.
• Не використовуйте прилад з пошкодженим шнуром живлення.
• Забороняється самостійно ремонтувати кавомолку. У разі виникнення несправностей звертайтесь до найближчого авторизованого сервісного центру.
• Забороняється знімати кришку кавомолки, якщо вона приєднана до електромережі.
• Завжди відключайте прилад від електромережі перед чищенням, або якщо ви їм не користуєтесь. Виймаючи мережний дріт з розетки, не тягніть за нього. Не беріться за вилку мережного дроту вологими руками.
• Максимально дозволений час безперервної роботи - не більш 30 секунд з обов'язковою перервою не менш ніж 1-2 хвилини.
• Кавомолка призначена тільки для домашнього використання.

ПЕРЕД ВИКОРИСТАННЯМ
• Вийміть кавомолку з упаковки.
• Перед ввімкненням переконайтесь, що робоча напруга приладу відповідає напрузі мережі.
• Зніміть кришку (1), повернувши її проти годинникової стрілки.
• Протріть ємність для кави, ножі, кришку та корпус кавомолки вологою тканиною, а потім витріть досуха.

РОБОТА
Максимально дозволений час безперервної роботи - не більш 30 секунд з обов'язковою перервою не менш ніж 1-2 хвилини.
• Кавомолка призначена тільки для подрібнення кави в зернах.
• Не рекомендується подрібнювати продукти з високим вмістом масла (наприклад, арахис) або занадто тверді (наприклад, рис).
• Повністю розмотайте мережний шнур
• Відкрийте кришку (1).
• Засипте в кавомолку кавові зерна.
• Місткість кавомолки – біля 50 грамів кавових зерен.
Примітка: Не переповнійте кавомолку.
• Закрийте кришку, повернувши її за годинниковою стрілкою до фіксації.
Примітка: В разі неправильно закритої кришки пристрій не увімкнеться.
• Вставте вилку мережного шнура в розетку.
• Натисніть та утримуйте (близько 15-25 сек.) кнопку ввімкнення (I/0) (2).
• Після завершення помелу відключіть кавомолку від електромережі, дочекайтесь повної зупинки двигуна, зніміть кришку (1) та виймість мелену каву.
Для досягнення найкращого смаку готового напою рекомендується перемелювати потрібну кількість кавових зерен безпосередньо перед варкою кави.

Примітка: рекомендується зберігати свіжомелену каву в щільно закритих банках або у вакуумній упаковці, оскільки кисень, що міститься у повітрі, негативно впливає на кавові масла та погіршує аромат готового напою.

ЧИЩЕННЯ ТА ДОГЛЯД
• Перед чищенням від'єднайте прилад від мережі.
• Протріть корпус кавомолки вологою тканиною.
• Для видалення забруднення використовуйте м'які чистильні засоби, не користуйтесь металевими щітками та абразивними миючими засобами.
• Не занурюйте кавомолку у воду або інші рідини.
• Не кладіть кавомолку в посудомийну машину.
• Для зручності зберігання змотайте мережний шнур у призначене для цього місце (4).
• Зберігайте пристрій в сухому прохолодному місці, недоступному для дітей.

Технічні характеристики
Напруга живлення: 230 В ~ 50 Гц
Максимальна потужність: 150 Вт

Виробник залишає за собою право змінювати характеристики приладів без попереднього повідомлення

Термін служби приладу – 3 роки.

Даний виріб відповідає вимогам до електромагнітної сумісності, що пред'являються директивою 89/336/ЄЕС Ради Європи й розпорядженням 73/23 ЄЕС по низьковольтних апаратурах.

БЕЛАРУСКІ

КАВАМОЛКА
1. Накрыўка
2. Кнопка уключэння (I/O)
3. Корпус
4. Месца намоткі сеткавага шнура

МЕРЫ БЯСПЕКІ
Перад выкарыстаннем кавамолкі ўважліва прачытайце інструкцыю.
• Перад уключэннем пераканайцеся, што працоўнае напружанне прыбора адпавядае напружанню сеткі.
• Не захоўвайце і не выкарыстоўвайце прыбор у месцах з павышанай вільготнасцю і ў непасрэдній блізкасці да вады: у ванных кімнатах, блізка каля басейнаў ці іншых ёмістасцяў, напоўненых водаю, там, дзе існуе магчымасць трапляння вологи на прылад.
• Забараняецца выкарыстоўваць прыбор па-за памяшканнямі.
• Не ставіце прыбор на гарачыя паверхні, не захоўвайце і не выкарыстоўвайце яго блізка да крыніц цяпла.
• Перад выкарыстаннем кавамолкі праверце, ці няма ў ёй старонніх прадметаў.
• Не выкарыстоўвайце прыналежнасці, не ўваходзячыя ў камплект пастаўкі.
• Не пакідайце ўключаны прыбор без нагляду.
• Будзьце асабліва ўважлівыя, калі прыладай карыстаюцца дзеці ці людзі з абмежаванымі магчымасцямі.
• Не дазваляйце дзецям гуляць з кавамолкай.
• Не датыкайцеся да нажоў прыбора, якія круцяцца. Перад тым, як адкрыць накрыўку, дачакайцеся спынення нажоў, якія круцяцца.
• У пазбяганні паражэння электрычным токам ці ўзгарання не апускайце прыбор у ваду ці
іншыя вадкасці.
• Сачыце, каб сеткавы шнур не дакранаўся да вострых беражкоў і гарачых паверхняў.
• Не перакручвайце сеткавы шнур і не наматвайце яго на прыбор.
• Не выкарыстоўвайце прыбор з пашкоджаным шнурам сілкавання.
• Забараняецца самастойна рамантаваць кавамолку. Пры ўзнікненні непаладак звяртайцеся ў бліжэйшы аўтарызаваны сэрвісны цэнтр.
• Забараняецца здымаць накрыўку кавамолкі, калі яна падключана да электрасеткі.
• Заўсёды адключайце прыбор ад электрасеткі перад чысткай ці калі вы яго не выкарыстоўваеце. Выймаючы сеткавы провад з разеткі, не цягніце за яго. Не бярыцеся за вілку сеткавага провада мокрымі рукамі.
• Максімальна дапушчальны час бесперапыннай працы - не больш за 30 секунд з абавязковым перапынкам не меней 1-2 хвілін.
• Кавамолка прызначана толькі для хатняга выкарыстання.

ПЕРАД ВЫКАРЫСТАННЕМ
• Выміце кавамолку з пакавання.
• Перад уключэннем пераканайцеся, што працоўнае напружанне прыбора адпавядае напружанню сеткі.
• Здыміце накрыўку (1), павярнуўшы яе супраць гадзіннікавай стрэлкі.
• Працярыце ёмістасць для кавы, нажы, накрыўку і корпус кавамолкі вільготнай тканінай, а затым выцярыце насуха.

ПРАЦА
Максімальна дапушчальны час бесперапыннай працы - не больш за 30 секунд з абавязковым перапынкам не меней 1-2 хвілін.
• Кавамолка прызначана толькі для драбнення кавы ў зернях.
• Не рэкамендуецца здрабняць прадукты з высокім утрыманнем масла (напрыклад, арахіс) ці занадта цвёрдыя (напрыклад, рыс).
• Цалкам разматайце сеткавы шнур
• Адчыніце накрыўку (1).
• Засыпце ў кавамолку кававае зерне.
• Ёмістасць кавамолкі – ацэна 50 грамаў кававага зерня.
Заўвага: Не перапаўняйце кавамолку.
•Зачыніце накрыўку, павярнуўшы яе на гадзіннікавай стрэлцы да фіксацыі.
Заўвага: Калі накрыўка зачынена няправільна, прылада не ўключыцца.
•Уставіце вілку сеткавага шнура ў разетку.
•Націсніце і ўтрымлівайце (каля 15-25 сек.) кнопку ўключэння "Вкл./Выкл." (I/0) (2 3).
•Калі скончыце памол, адключыце кавамолку ад электрасеткі, дачакайцеся поўнага прыпынку рухавіка, зніміце накрыўку (1) і выміце змолатую каву.
•Для дасягнення найлепшага смаку гатовага напоя рэкамендуецца перамолваць патрэбную колькасць кававых зерняў непасрэдна перад варэннем кавы.

Заўвага: рэкамендуецца захоўваць змолатую каву ў шчыльна зачыненых слоіках ці ў вакуумным пакаванні, бо кісларод, які змяшчаецца ў паветры, адмоўна ўплывае на кававы алеі і пагаршае водар гатовага напоя.

ЧЫСТКА І ДОГЛЯД
• Перад чысткай адключыце прыбор ад сеткі.
• Пратрыце корпус кавамолкі вільготнай тканінай.
• Для выдалення забруджванняў выкарыстоўвайце мяккія чысцячыя сродкі, не карыстайцеся металічнымі шчоткамі і абразіўнымі мыйнымі сродкамі.
• Не апускайце кавамолку ў ваду ці іншыя вадкасці.
• Не змяшчайце кавамолку ў посудамыйную машыну.
• Для выгоды захоўвання змятайце сеткавы шнур у прызначанае для гэтага месца (4).
• Захоўвайце прыладу ў сухім прахалодным месцы, недасяжным для дзяцей.

Тэхнічныя характарыстыкі
Напруга сілкавання: 230 У ~ 50 Гц
Максімальная магутнасць: 150 Вт

Вытворца пакідае за сабой права змяняць характарыстыкі прыбораў без папярэдняга апавяшчэння.

Тэрмін службы прыбора - 3 гады

Дадзены выраб адпавядае патрабаванням ЕМС, якія выказаны ў дырэктыве ЕС 89/336/ЕЕС, і палажэнням закона аб прытрымліванні напружання (73/23 ЕС)

ЎЗБЕК

ҚАҲВА МАЙДАЛАГИЧ
1. Қопқоғи
2. Yoqish tugmasi (I/O)
3. Korpus
4. Tarmoq simini o'rab joylashtirish joyi

XAVFSIZLIK CHORALARI
Qahva maydalagichdan foydalanishdan avval mazkur yo'riqnomani diqqat bilan o'qib chiqing.
• Buyumni yoqishdan avval elektr tarmog'ining kuchlanishi asbobning ish kuchlanshiga mos kelishiga ishonch hosil qiling.
• Buyumni yuqori namligi bo'lgan joylarda va suvga bevosita yaqin bo'lgan joylarda: vanna xonalarda, hovuzlar yonida yoki suvga to'ldirilgan boshqa idishlar yonida, buyumga namlik tushish ehtimoli bo'lgan joylarda saqlamang va va undan foydalanmang.
• Buyumdan xonalardan tashqarida foydalanish taqiqlanadi.
• Buyumni issiq yuzalarning ustiga qo'ymang, uni issiqlik manbalarining yonida saqlamang va undan foydalanmang.
• Qahva maydalagichdan foydalanishdan avval uning ichida begona jismlarning yo'qligini tekshiring.
• Yetkazib berish termasiga kirmagan buyum jihozlari va anjomlaridan foydalanmang.
• Yoqilgan asbobni qarovsiz holda qoldirmang.
• Bolalar yoki imkoniyatlari cheklangan kishilar buyumdan foydalanganda alohida e'tibor berish lozim.
• Bolalarga qahva maydalagich bilan o'ynashga ruxsat bermang.
• Asbobning aylanayotgan pichoqlariga tegmang. Asbobning qopqog'ini ochishdan avval aylanayotgan pichoqlarning to'xtashini kutib turing.
• Elektr tokining zarbasi bilan shikastlanishga yoki yonib ketishga yo'l qo'ymaslik uchun asbobni suvga yoki boshqa suyuqliklarga botirmang.
• Tarmoq simining issiq yuzalar, issiqlik manbalari va o'tkir jismlarga tegmasligini kuzatib turing.
• Tarmoq simini burab aylantirmang va uni asbobning ustiga o'ramang.
• Tarmoq simi shikastlangan buyumdan foydalanish taqiqlanadi.
• Qahva maydalagichni mustaqil ravishda ta'mirlash taqiqlanadi. Buzilishlar yuzaga kelganda o'zingizga eng yaqin bo'lgan ro'yxatga olingan servis markaziga murojaat qiling.
• Qahva maydalagich tarmooqa ulangan bo'lsa, uning qopqog'ini yechib ochish taqiqlanadi.
• Doimo asbobni tozalashdan avval yoki Siz uni ishlatmagan holda elektr tarmog'idan o'chirib chiqarib oling. Tarmoq simini rozetkadan chiqarib olishda undan tortmang. Tarmoq simining vilkasini nam qo'lingiz bilan ushlamang.
• Uzluksiz ishlashning maksimal yo'l qo'yiladigan vaqti – ko'pi bilan 30 soniya, keyin albatta 1-2 daqiqa mobaynida tanaffus qilish lozim.
• Qahva maydalagich faqat uyda foydalanish uchun mo'ljallangan.

FOYDALANISHDAN AVVAL
• Qahva maydalagichni o'ramidan chiqarib oling.
• Yoqishdan avval elektr tarmog'ining kuchlanishi buyumning ish kuchlanshiga mos kelishiga ishonch hosil qiling.
• Asbobning qopqog'ini soat miliga qarshi yo'nalishda burab, uni yechib oling (1).
• Qahva maydalagichning korpusini, qahva uchun idishini, pichoqlarini va qopqog'ini nam mato bilan arting, keyin esa quruq bo'lguncha arting.
ISHLASH TARTIBI
Uzluksiz ishlashning maksimal yo'l qo'yiladigan vaqti – ko'pi bilan 30 soniya, keyin albatta 1-2 daqiqa mobaynida tanaffus qilish lozim.
• Qahva maydalagichi faqat donali qahvani maydalash uchun mo'ljallangan.
• Tarkibida juda ko'p moy bo'lgan (masalan, yeryong'oqlarni) yoki o'ta qattiq mahsulotlarni (masalan, guruchni) maydalash tavsiya etilmaydi.
• Tarmoq simini to'liq yozib bo'shating.
• Buyumning qopqog'ini oching (1).
• Qahva maydalagichga qahva donalarini soling.
• Qahva maydalagichning sig'imi – taxminan 50 gramm qahva donalari.

Eslatma: Qahva maydalagichni o'ta to'ldirmang.
• Qopqoqni soat milining yo'nalishida mustahkamlanishigacha burab, qopqoqni yoping..
Eslatma: Qopqoq noto'g'ri yopilgan holda asbob yoqilmaydi.
• Tarmoq simining vilkasini tarmoq rozetkasiga kiriting.
• (I/O) Yoqish tugmasini (2) bosing va ushlab turing (taxminan 15-25 soniya davomida).
• Qahva maydalash tugagandan keyin qahva maydalagichni elektr tarmog'idan o'chiring, dvigateli to'liq to'xtaguncha kutib turing, buyumning qopqog'ini (1) oching va maydalangan qahvani chiqarib oling.
Tayyor ichimlikning eng yaxshi ta'mi bo'lishiga erishish uchun hva donalarining talab etiladigan miqdorini bevosita qahva tayyorlashdan avval maydalash tavsiya etiladi.

Eslatma: Yangi maydalangan qahvani zich yopilgan idishlarda yoki vakuumli o'ramlar ichida saqlash tavsiya etiladi, chunki havoda mavjud bo'lgan kislorod qahvaning ichidagi bo'lgan efir moylariga va moddalarga salbiy ta'sir etadi va tayyor ichimlikning hidini yomonlashtiradi

TOZALASH VA PARVARISH QILISH
• Tozalashdan avval buyumni tarmoqdan o'chiring.
• Qahva maydalagichning korpusini nam mato bilan arting.
• Gardlarni ketkazish uchun yumshoq tozalovchi vositalardan foydalaning, metall cho'tkalardan va abraziv yuvish vositalaridan foydalanmang.
• Qahva maydalagichni suvga yoki boshqa suyuqliklarga botirmang.
• Qahva maydalagichni idish yuvish mashinasiga solmang.
• Saqlashning qulay bo'lishi uchun, tarmoq simini buning uchun mo'ljallangan joyga (4) o'rab, joylashtiring.
• Buyumni quruq, salqin, bolalar yeta olmaydigan joyda saqlang.

Texnik xususiyatlari
Ta'minotining kuchlanishi: 230 V ~ 50 Hz
Maksimal quvvati: 150 W

Ishlab chiqaruvchi asboblarning xususiyatlarni avval ogohlantirmagan o'zgartirish huquqini o'zida saqlab qoladi

Buyumning xizmat qilishining muddati - 3 yil

Кафолат шартлари
Ушбу жиҳозга кафолат бериш масаласида ҳудудий дилер ёки ушбу жиҳоз харид қилинган компанияга мурожаат қилинг. Касса чеки ёки қаридни тасдиқловчи бошқа бир моливий ҳужжат кафолат хизматини бериш шарти ҳисобланади.

Ушбу жиҳоз 89/336/ЯЕС Кўрсатмаси асосида белгиланган ва Қувват кучини белгилаш Қонунида (73/23 ЕЭС) айтилган ЯХС талабларига мувофиқ келади.

VITEK

АУДИО-ВИДЕО И БЫТОВАЯ ТЕХНИКА

VT-1546

Coffee grinder

Кофемолка

Инструкция по эксплуатации

GB	Manual instruction	2
DE	Die betriebsanweisung	3
RUS	Инструкция по эксплуатации	4
KZ	Пайдалану нұсқасы	5
PL	Instrukcja obsługi	6
CZ	Návod k použití	7
UA	Інструкція з експлуатації	8
BEL	Інструкцыя па эксплуатацыі	9
UZ	Фойдаланиш қоидалари	10

www.vitek.ru

GB
A production date of the item is indicated in the serial number on the technical data plate. A serial number is an eleven-unit number, with the first four figures indicating the production date. For example, serial number 0606xxxxxxx means that the item was manufactured in June (the sixth month) 2006.

DE
Das Produktionsdatum ist in der Seriennummer auf dem Schild mit technischen Eigenschaften dargestellt. Die Seriennummer stellt eine elfstellige Zahl dar, die ersten vier Zahlen bedeuten dabei das Produktionsdatum. Zum Beispiel bedeutet die Seriennummer 0606xxxxxxx, dass die Ware im Juni (der sechste Monat) 2006 hergestellt wurde.

RUS
Дата производства изделия указана в серийном номере на табличке с техническими данными. Серийный номер представляет собой одиннадцатизначное число, первые четыре цифры которого обозначают дату производства. Например, серийный номер 0606xxxxxxx означает, что изделие было произведено в июне (шестой месяц) 2006 года.

KZ
Бұйымның шығарылған мерзімі техникалық деректері бар кестедегі сериялық нөмірде көрсетілген. Сериялық нөмір он бір саннан тұрады, оның бірінші төрт саны шығару мерзімін білдіреді. Мысалы, сериялық нөмір 0606xxxxxxx бопса, бұл бұйым 2006 жылдың маусым айында (алтыншы ай) жасалғанын білдіреді.

PL
Data produkcji wyrobu zawarta w numerze seryjnym podana jest na tabliczce z danymi technicznymi. Numer seryjny składa się z liczby jedynastocyfrowej, w ktorej pierwsze cyfry oznaczają datę produkcji. Na przykład, numer seryjny 0606xxxxxxx oznacza, że wyrób został wyprodukowny w czerwcu (szósty miesiąc) 2006 roku.

CZ
Datum výroby spotřebiče čísle na výrobním štítku s technickými údaji. Sériové číslo je jedenáctimístní číslo, z nichž první čtyři číslice znamenají datum výroby. Například sériové číslo 0606xxxxxxx znamená, že spotřebič byl vyroben v červnu (šestý měsíc) roku 2006.

UA
Дата виробництва виробу вказана в серійному номері на табличці з технічними даними. Серійний номер представляє собою одинадцятизначне число, перші чотири цифри якого означають дату виробництва. Наприклад, серійний номер 0606xxxxxxx означає, що виріб був виготовлений в червні (шостий місяць) 2006 року.

BEL
Дата вытворчасці вырабу паказана ў серыйным нумары на таблічке з тэхнічнымі дадзенымі. Серыйны нумар прадстаўляе сабою адзінаццатазначнае лічыло, першыя чатыры лічбы якога абазначаюць дату вытворчасці. Напрыклад, серыйны нумар 0606xxxxxxx азначае, што выраб быў зроблен ў чэрвені (шосты месяц) 2006 года.

UZ
Жиҳоз ишлаб чиқарилган муддат техник хусусиятлар кўрсатилган лавҳачадаги серия рақамида кўрсатилган. Серия рақами ўн битта сондан иборат бўлиб уларнинг биринчи тўрттаси ишлаб чиқарилган вақтни ифода этади. Мисол учун 0606xxxxxxx серия рақами жиҳоз 2006 йилнинг июн ойида (оттинчи ойда) ишлаб чиқарилганлигини билдиради.