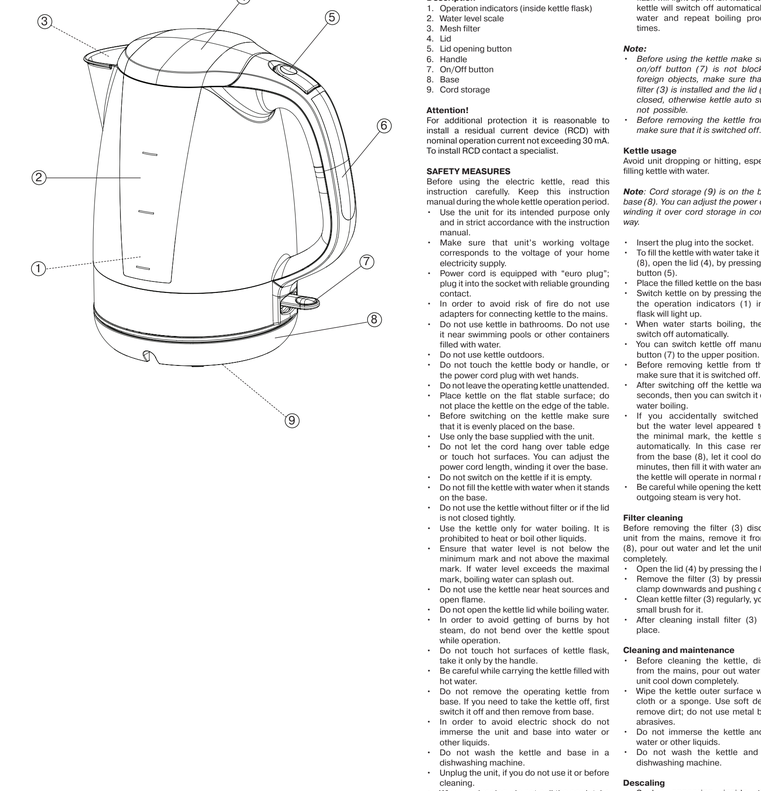

ENGLISH

KETTLE

Description

1. Operation indicators (inside kettle flask)
2. Water level scale
3. Mesh filter
4. Lid
5. Lid opening button
6. Handle
7. On/Off button
8. Base
9. Cord storage

Attention!

For additional protection it is reasonable to install a residual current device (RCD) with nominal operation current not exceeding 30 mA. To install RCD contact a specialist.

SAFETY MEASURES

Before using the electric kettle, read this instruction carefully. Keep this instruction manual during the whole kettle operation period.

- Use the unit for its intended purpose only and in strict accordance with the instruction manual.
- Make sure that unit's working voltage corresponds to the voltage of your home electricity supply.
- Power cord is equipped with "euro plug"; plug it into the socket with reliable grounding contact.
- In order to avoid risk of fire do not use adapters for connecting kettle to the mains.
- Do not use kettle in bathrooms. Do not use it near swimming pools or other containers filled with water.
- Do not use kettle outdoors.
- Do not touch the kettle body or handle, or the power cord plug with wet hands.
- Do not leave the operating kettle unattended.
- Place kettle on the flat stable surface; do not place the kettle on the edge of the table.
- Before switching on the kettle make sure that it is evenly placed on the base.
- Use only the base supplied with the unit.
- Do not let the cord hang over table edge or touch hot surfaces. You can adjust the power cord length, winding it over the base.
- Do not switch on the kettle if it is empty.
- Do not fill the kettle with water when it stands on the base.
- Do not use the kettle without filter or if the lid is not closed tightly.
- Use the kettle only for water boiling. It is prohibited to heat or boil other liquids.
- Ensure that water level is not below the minimum mark and not above the maximal mark. If water level exceeds the maximal mark, boiling water can splash out.
- Do not use the kettle near heat sources and open flame.
- Do not open the kettle lid while boiling water.
- In order to avoid getting of burns by hot steam, do not bend over the kettle spout while operation.
- Do not touch hot surfaces of kettle flask, take it only by the handle.
- Be careful while carrying the kettle filled with hot water.
- Do not remove the operating kettle from base. If you need to take the kettle off, first switch it off and then remove from base.
- In order to avoid electric shock do not immerse the unit and base into water or other liquids.
- Do not wash the kettle and base in a dishwashing machine.
- Unplug the unit, if you do not use it or before cleaning.
- When unplugging, do not pull the cord, take the plug.
- For children safety do not leave polyethylene bags, used as a packaging, unattended.

Attention! Do not allow children play with polyethylene bags and film. **This is not a toy!**

- Keep the unit away from children.
- Do not allow children to use the kettle as a toy.
- This unit is not intended for using by children or disabled persons. In exceptional cases a person who is responsible for safety should give them all the necessary instructions on safety measures and information about danger, that can be caused by improper usage of the unit.
- From time to time check power cord insulation and plug integrity.
- Do not use the kettle in case of visible damage or leakage.
- Do not repair the unit by yourself. If you find any damages, unplug the unit and apply to the authorized service center.

THE UNIT IS INTENDED FOR HOUSEHOLD USAGE ONLY.

Before the first usage

- Unpack the kettle.
- Make sure that operating voltage of the unit corresponds to voltage of your mains.

Note: *In case of unit transportation or storage at low temperature it is necessary to keep it for at least for two hours at room temperature before switching on.*

- Insert the plug into the socket.
- To fill kettle with water take it off the base (8), open the lid (4), by pressing lid opening button (5).
- Fill kettle with water till the max. mark on water level scale (2), close the lid (4), place kettle on the base (8). Make sure that the lid (4) is closed tightly.
- Switch kettle on by pressing the button (7), the operation indicators (1) inside kettle flask will light up. When water starts boiling, kettle will switch off automatically. Pour out water and repeat boiling procedure 2-3 times.

Note:

- *Before using the kettle make sure that the on/off button (7) is not blocked by any foreign objects, make sure that the mesh filter (3) is installed and the lid (4) is tightly closed, otherwise kettle auto switch off is not possible.*
- *Before removing the kettle from the base make sure that it is switched off.*

Kettle usage

Avoid unit dropping or hitting, especially when filling kettle with water.

Note: *Cord storage (9) is on the back side of base (8). You can adjust the power cord length, winding it over cord storage in corresponding way.*

- Insert the plug into the socket.
- To fill the kettle with water take it off the base (8), open the lid (4), by pressing lid opening button (5).
- Place the filled kettle on the base (8).
- Switch kettle on by pressing the button (7), the operation indicators (1) inside kettle flask will light up.
- When water starts boiling, the kettle will switch off automatically.
- You can switch kettle off manually, setting button (7) to the upper position.
- Before removing kettle from the base (8) make sure that it is switched off.
- After switching off the kettle wait for 15-30 seconds, then you can switch it on again for water boiling.
- If you accidentally switched kettle on, but the water level appeared to be below the minimal mark, the kettle switches off automatically. In this case remove kettle from the base (8), let it cool down for 5-10 minutes, then fill it with water and switch on, the kettle will operate in normal mode.
- Be careful while opening the kettle lid, as the outgoing steam is very hot.

Filter cleaning

Before removing the filter (3) disconnect the unit from the mains, remove it from the base (8), pour out water and let the unit cool down completely.

- Open the lid (4) by pressing the button (5).
- Remove the filter (3) by pressing the filter clamp downwards and pushing on the filter.
- Clean kettle filter (3) regularly, you can use a small brush for it.
- After cleaning install filter (3) back to its place.

Cleaning and maintenance

- Before cleaning the kettle, disconnect it from the mains, pour out water and let the unit cool down completely.
- Wipe the kettle outer surface with a damp cloth or a sponge. Use soft detergents to remove dirt; do not use metal brushes and abrasives.
- Do not immerse the kettle and base into water or other liquids.
- Do not wash the kettle and base in a dishwashing machine.

Descaling

- Scale, appearing inside the kettle, influences the water taste and disturbs the heat exchange between water and heating element.
- To remove scale, fill the kettle with a mixture of one part ordinary vinegar and two parts water till the max. mark.
- Boil the liquid and leave it in the unit overnight. In the morning pour out the liquid, fill the kettle with water till the max. mark, boil and pour out water.
- You can use special substances for electric kettles to remove scale.
- Clean kettle from scale regularly.

Storage

- Before taking the kettle away for storage, unplug it, pour out water and let the unit cool down.
- To avoid condensation during long storage, wipe the kettle dry.
- Keep the kettle away from children in a dry cool place.

Delivery set

1. Kettle with filter – 1 pc.
2. Base – 1 pc.
3. Instruction manual – 1 pc.

Technical Specifications

Power supply: 220-240V ~ 50/60 Hz
Maximal power: 1850-2200 W
Maximal water capacity: 1.7 L

The manufacturer preserves the right to change the specifications of the unit without a preliminary notification.

Unit operating life is 5 years

This product conforms to the EMC-Requirements as laid down by the Council Directive 89/336/EEC and to the Low Voltage Regulation (73/23 EEC)

DEUTSCH

WASSERKOCHER

Beschreibung

1. Betriebsanzeiger (innerhalb des Kolbens)
2. Wasserstandsanzeiger
3. Siebfilter
4. Deckel
5. Taste der Deckelöffnung
6. Handgriff
7. Ein-/Ausschalttaste
8. Untersatz
9. Kabelaufbewahrung

Achtung!

Als zusätzlicher Schutz ist es zweckmäßig, den FI-Schalter mit Nennstrom maximal bis 30 mA im Stromversorgungskreis aufzustellen. Wenden Sie sich dafür an einen Spezialisten.

SICHERHEITSMAßNAHMEN

Lesen Sie vor der ersten Inbetriebnahme des elektrischen Wasserkochers diese Betriebsanleitung aufmerksam durch. Behalten Sie diese Anweisung während der ganzen Betriebsperiode.

- Nutzen Sie dieses Gerät bestimmungsmäßig und laut der Bedienungsanleitung.
- Vergewissern Sie sich, ob die Spannung des Geräts mit der Netzspannung übereinstimmt.
- Das Netzkabel ist mit einem „Eurostecker" ausgestattet; schalten Sie diesen in die Steckdose mit sicherer Erdung ein.
- Verwenden Sie keine Adapter beim Anschließen des Geräts an das Stromnetz, um Brandrisiko zu vermeiden.
- Es ist nicht gestattet, den Wasserkocher im Badezimmer zu nutzen. Betreiben Sie ihn nicht in der Nähe von Schwimmbecken oder anderen mit Wasser gefüllten Wasserbehältern.
- Es ist nicht gestattet, den Wasserkocher draußen zu benutzen.
- Berühren Sie nie das Gehäuse, den Griff des Wasserkochers und Stecker des Netzkabels mit nassen Händen.
- Lassen Sie das eingeschaltet Gerät nie unbeaufsichtigt.
- Stellen Sie den Wasserkocher auf eine gleiche und sichere Oberfläche auf, stellen Sie den Wasserkocher nicht an der Tischkante auf.
- Vor der Einschaltung des Geräts vergewissern Sie sich, dass der Wasserkocher auf dem Untersatz aufsteht stabil.
- Nutzen Sie nur den Untersatz, der mitgeliefert ist.
- Achten Sie darauf, dass das Netzkabel von Tisch nicht hin hängt, sowie heiße Oberflächen nicht berührt. Die Länge des Netzkabels kann man regeln, indem man es um den Untersatz wickelt.
- Schalten Sie den Wasserkocher ohne Wasser nicht an.
- Es ist nicht gestattet, das Wasser in den Wasserkocher einzugießen, wenn er auf den Untersatz aufgesetzt ist.
- Es ist nicht gestattet, den Wasserkocher ohne abnehmbaren Filter oder mit undicht geschlossenem Deckel zu benutzen.
- Nutzen Sie den Wasserkocher nur fürs Wasserauftrocken, es ist nicht gestattet, andere Flüssigkeiten darin zu erwärmen oder aufzukochen.
- Achten Sie darauf, dass Wasserstand im Wasserkocher nicht unter dem minimalen Wasserstandsanzeiger und nicht über dem maximalen Wasserstandsanzeiger liegt. Das Heißwasser kann beim Übersteigen des maximalen Wasserstandsanzeigers während des Kochens ausgießen.
- Nutzen Sie nie das Gerät in der Nähe von Wärmequellen oder offenem Feuer.
- Öffnen Sie den Deckel während des Kochens nicht. Beugen Sie sich nicht über Tülle, um Verbrühungen zu vermeiden.
- Berühren Sie keine heißen Oberflächen des Teekessels, halten Sie ihn nur am Griff.
- Seien Sie beim Übertragen des heißen Wasserkochers vorsichtig.
- Es wird nicht gestattet, den eingeschalteten Wasserkocher vom Untersatz zu nehmen. Wenn es notwendig ist, den Wasserkocher zu nehmen, schalten Sie ihn mit dem Ausschalter aus und nehmen Sie ihn dann vom Untersatz ab.
- Tauchen Sie nie das Gerät und den Untersatz ins Wasser oder andere Flüssigkeiten, um das Stromschlagrisiko zu vermeiden.
- Es ist nicht gestattet, den Wasserkocher und den Untersatz in der Geschirrspülmaschine zu waschen.
- Schalten Sie das Gerät vom Netz ab, wenn Sie es nicht benutzen oder die Reinigung vornehmen möchten.
- Es ist nicht gestattet, das Gerät beim Abschalten vom Stromnetz am Netzkabel zu ziehen, halten Sie es am Stecker.
- Aus Kindersicherheitsgründen lassen Sie Plastiktüten, die als Verpackung verwendet werden, nie ohne Aufsicht.

Achtung! Lassen Sie Kinder mit Plastiktüten oder Folien nicht spielen. **Die Plastiktasche ist kein Spielzeug!**

- Bewahren Sie das Gerät in einem für Kinder unzugänglichen Ort auf.
- Es ist nicht gestattet, das Gerät den Kindern als Spielzeug zu geben.
- Dieses Gerät darf von Kindern und behinderten Personen nicht genutzt werden, außer wenn die Person, die für ihre Sicherheit verantwortlich ist, ihnen entsprechende und verständliche Anweisungen über sichere Nutzung des Geräts und die Gefahren bei seiner falschen Nutzung gibt.
- Prüfen Sie von Zeit zu Zeit Ganzheit des Netzkabels und Netzstickers.
- Es ist nicht gestattet, das Gerät bei sichtbaren Beschädigungen oder dem Wasserleck zu nutzen.
- Selbständige Reparatur des Geräts ist verboten. Bei der Feststellung von Beschädigungen schalten Sie das Gerät vom Stromnetz ab und wenden Sie sich an einen autorisierten Kundendienst.

DAS GERÄT IST NUR FÜR DEN GEBRAUCH IM HAUSHALT GEEIGNET.

Vor der ersten Inbetriebnahme

- Nehmen Sie den Wasserkocher aus der Verpackung heraus.
- Vergewissern Sie sich, ob die Spannung des Geräts mit der Netzspannung übereinstimmt.

Anmerkung: *Beim Transportieren oder Aufbewahrung des Geräts bei der erniedrigten Temperatur wird es empfohlen, das Gerät bei der Raumtemperatur wenigsten 2 Stunden zu bewahren.*

- Stecken Sie den Netzstecker des Netzkabels in die Steckdose.
- Um den Wasserkocher mit Wasser zu füllen, nehmen Sie ihn vom Untersatz (8) ab, öffnen Sie den Deckel (4), indem Sie die Taste der Deckelöffnung (5) drücken.
- Füllen Sie den Wasserkocher mit Wasser bis zum maximalen Wasserstandsanzeiger (2) auf, schließen Sie den Deckel (4) zu, stellen Sie den Wasserkocher auf den Untersatz (8) auf. Vergewissern Sie sich, dass der Deckel (4) des Wasserkochers dicht geschlossen ist.
- Schalten Sie den Wasserkocher mit der Ein-/Ausschalttaste (7) ein, dabei leuchten die Betriebsanzeiger (1) innerhalb des Kolbens. Nachdem das Wasser aufkocht, schaltet sich der Wasserkocher automatisch ab. Gießen Sie das Wasser ab und wiederholen Sie die Kochprozedur zwei-dreimal.

Anmerkung:

- Bei der Nutzung des Wasserkocher vergewissern Sie sich, dass die Ein-/Ausschalttaste (7) mit anderen Gegenständen nicht blockiert ist und der Siebfilter (3) aufgesetzt ist und der Deckel (4) des Wasserkochers dicht geschlossen ist, anderenfalls ist automatische Abschaltung des Wasserkochers unmöglich.
- Vergewissern Sie sich vor dem Abnehmen des Wasserkochers vom Untersatz, ob der Wasserkocher ausgeschaltet ist.

Verwendung des Wasserkochers

Bewahren Sie den Wasserkocher von Fallen und Stößen, besonders wenn Sie den Wasserkocher mit Wasser füllen.

Anmerkung: *Auf der unteren Seite des Untersatzes (8) befindet sich die Kabelaufbewahrung (9). Wählen Sie die optimale Länge des Netzkabels aus, indem Sie es richtig aufliegen.*

- Stecken Sie den Stecker des Netzkabels in die Steckdose.
- Um den Wasserkocher mit Wasser zu füllen, nehmen Sie ihn vom Untersatz (8) ab, öffnen Sie den Deckel (4), indem Sie die Taste der Deckelöffnung (5) drücken.
- Stellen Sie den befüllten Wasserkocher auf dem Untersatz (8).
- Schalten Sie den Wasserkocher mit der Ein-/Ausschalttaste (7) ein, dabei leuchten die Betriebsanzeiger (1) innerhalb des Kolbens.
- Nachdem das Wasser aufkocht, schaltet sich der Wasserkocher automatisch ab.
- Sie können den Wasserkocher selbst ausschalten, indem Sie die Taste (7) in die obere Position setzen.
- Vergewissern Sie sich beim Abnehmen des Wasserkochers vom Untersatz (8), ob er ausgeschaltet ist.
- Warten Sie nach dem Ausschalten des Geräts 15-30 Sekunden ab, danach können Sie es wieder einschalten, um Wasser aufzukochen.
- Falls Sie den Wasserkocher zufällig eingeschaltet haben, jedoch der Wasserstand darin unter der Minimalanzeichnung bleibt, schaltet sich der Wasserkocher automatisch aus. In diesem Fall nehmen Sie den Wasserkocher vom Untersatz (8) ab, lassen Sie ihn 5-10 Minuten lang abkühlen, dann füllen Sie den Wasserkocher mit Wasser, der Wasserkocher wird im normalen Betrieb funktionieren.
- Seien Sie sehr vorsichtig bei der Öffnung des Deckels (4) des Wasserkochers, da der entstehende Dampf sehr heiß ist.

Filterreinigung

Nehmen Sie den Wasserkocher vor dem Herausnehmen des Filters (3) vom Untersatz (8) ab, gießen Sie das Wasser heraus und lassen Sie ihn abkühlen.

- Öffnen Sie den Deckel (4), indem Sie die Taste (5) drücken.
- Nehmen Sie den Filter heraus (3), indem Sie den Verschluss des Filters nach unten drücken und ihn anpressen.
- Reinigen Sie den Filter (3) des Wasserkochers von Verschmutzungen regelmäßig, für die Reinigung können Sie kleine Bürste benutzen.
- Nach der Reinigung setzen Sie den Filter (3) zurück auf.

Reinigung und Pflege

- Schalten Sie das Gerät vor der Reinigung vom Stromnetz ab, gießen Sie das Wasser ab und lassen Sie es abkühlen.
- Wischen Sie die Außenoberfläche mit einem feuchten Stofftuch ab. Nutzen Sie für die Entfernung der Verschmutzung weiche Reinigungsmittel, aber keine Metallbürsten und Abrasivmittel.
- Tauchen Sie den Wasserkocher und seinen Untersatz nicht in Wasser oder anderen Flüssigkeiten.
- Es ist nicht gestattet, den Wasserkocher und den Untersatz in der Geschirrspülmaschine zu waschen.

Kalkentfernung

- Der Kalkstein, der sich innerhalb des Wasserkochers bildet, beeinflusst die Geschmackseigenschaften des Wassers, und verletzt den Wärmeaustausch zwischen Wasser und Heizelement.
- Um den Kalkstein zu entfernen, füllen Sie das Gerät bis zum maximalen Wasserstandsanzeiger mit Wasser-Essig-Lösung (2:1).
- Bringen Sie die Flüssigkeit zum Kochen und lassen Sie diese im Wasserkocher über Nacht bleiben. Am Morgen gießen Sie die Lösung ab, befüllen Sie den Wasserkocher erneut mit Wasser, lassen Sie es aufkochen und gießen Sie das Wasser ab.
- Um den Kalk zu entfernen, kann man spezielle Mittel benutzen, die für die Wasserkocher vorgesehen sind.
- Führen Sie die Entkalkung des Wasserkochers regelmäßig aus.

Aufbewahrung

- Bevor Sie das Gerät zur längeren Aufbewahrung wegpacken, schalten Sie es vom Stromnetz ab, gießen Sie das Wasser ab und lassen Sie das Gerät abkühlen.
- Um die Bildung des Kondenswassers bei der dauerenden Aufbewahrung zu vermeiden, wischen Sie den Wasserkocher mit einem trockenen Tuch ab.
- Bewahren Sie das Gerät in einem trockenen und für Kinder unzugänglichem Ort auf.

Lieferumfang:

1. Wasserkocher mit Filter – 1 St.
2. Untersatz – 1 St.
3. Bedienungsanleitung – 1 St.

Technische Eigenschaften

Stromversorgung: 220-240 V ~ 50/60 Hz
Maximale Leistung: 1850-2200 W
Maximales Fassungsvermögen: 1,7 L

Der Hersteller behält sich das Recht vor, Veränderungen in den Eigenschaften des Geräts ohne vorzeitige Benachrichtigung vorzunehmen.

Die Nutzungsdauer des Geräts beträgt 5 Jahre.

Gewährleistung

Ausführliche Bedingungen der Gewährleistung kann man beim Dealer, der diese Geräte verkauft hat, bekommen. Bei beliebiger Anspruchserhebung soll man während der Laufzeit der vorliegenden Gewährleistung den Check oder die Quittung über den Ankauf vorzulegen.

Das vorliegende Produkt entspricht den Forderungen der elektromagnetischen Verträglichkeit, die in 89/336/EWG -Richtlinie des Rates und den Vorschriften 73/23/EWG über die Niederspannungsgeräte vorgesehen sind.

РУССКИЙ

ЧАЙНИК

Описание

1. Индикаторы работы (внутри колбы чайника)
2. Шкала уровня воды
3. Сетчатый фильтр
4. Крышка
5. Клавиша открытия крышки
6. Ручка
7. Клавиша включения/выключения
8. Подставка
9. Место намотки сетевого шнура

Внимание!

Для дополнительной защиты целесообразно к цепи питания подключить устройство защитного отключения (УЗО) с номинальным током срабатывания, не превышающим 30 мА, для установки УЗО обратиться к специалисту.

МЕРЫ БЕЗОПАСНОСТИ

Перед использованием электрического чайника прочитайте внимательно инструкцию по эксплуатации. Сохраняйте данную инструкцию в течение всего срока эксплуатации чайника.

- Используйте устройство строго по назначению в соответствии с инструкцией.
- Убедитесь, что рабочее напряжение чайника соответствует напряжению в электрической сети.
- Сетевой шнур снабжен «евровилкой»; подключайте ее в розетку, имеющую надежный контакт заземления.
- Во избежание риска возникновения пожара не используйте переходники при подключении чайника к электрической сети.
- Не используйте чайник в ванных комнатах. Не пользуйтесь им вблизи бассейнов или других емкостей, наполненных водой.
- Не используйте чайник вне помещений.
- Не берите чайник руками за корпус чайника, ручку чайника и вилку сетевого шнура.
- Не оставляйте включенный чайник без присмотра.
- Размещайте чайник на ровной и устойчивой поверхности, не ставьте чайник на край стола.
- Перед включением убедитесь, что чайник установлен на подставке без перекосов.
- Используйте только то подставку, которая входит в комплект поставки.
- Сетевой шнур не должен свешиваться со стола, не допускайте контакта сетевого шнура с горячими поверхностями. Длину сетевого шнура можно регулировать, наматывая его на подставку.
- Не включайте чайник без воды.
- Не наливайте воду в чайник, стоящий на подставке.
- Не используйте чайник без фильтра или с неплотно закрытой крышкой.
- Используйте чайник только для кипячения воды, запрещается подогревать или кипятить другие жидкости.
- Уровень воды в чайнике не должен опускаться ниже минимальной отметки и подниматься выше максимальной отметки. При превышении максимальной отметки кипящая вода может выплеснуться во время кипячения.
- Не используйте чайник в непосредственной близости от источников тепла или открытого пламени.
- Не открывайте крышку чайника во время кипячения воды.
- Во избежание ожога паром не наклоняйтесь над носиком работающего чайника.
- Не прикасайтесь к горячей поверхности колбы чайника, берите его только за ручку.
- Соблюдайте осторожность при переноске чайника, наполненного кипятком.
- Запрещается снимать работающий чайник с подставки. Если возникла необходимость снять чайник, сначала отключите его, и только после этого чайник можно снять с подставки.
- Во избежание удара электрическим током не погружайте чайник и его подставку в воду или любые другие жидкости.
- Не помещайте чайник и подставку в посудомоечную машину.
- Отключайте чайник от сети, если вы им не пользуетесь, а также перед чисткой.
- Выжимая вилку сетевого шнура из розетки, не тяните за сетевой шнур, а держитесь за вилку.
- Из соображений безопасности полиэтиленовые пакеты, используемые в качестве упаковки, держите подальше от детей.

Внимание! Во избежание беды не разрешайте детям играть с полиэтиленовыми пакетами или пленкой. **Это не игрушка!**

- Храните устройство в местах, недоступных для детей.
- Не разрешайте детям использовать чайник в качестве игрушки.
- Данное устройство не предназначено для использования детьми и людьми с ограниченными возможностями, в исключительных случаях лицо, отвечающее за безопасность, должно дать соответствующие и понятные инструкции о безопасном использовании устройства и тех опасностях, которые могут возникать при его неправильном использовании.
- Периодически проверяйте состояние изоляции сетевого шнура и вилки сетевого шнура.
- Не пользуйтесь чайником при наличии видимых повреждений или в случае его протекания.
- Запрещается самостоятельно ремонтировать устройство. При обнаружении неисправностей отключите устройство от сети и обратитесь в авторизованный (уполномоченный) сервисный центр.

УСТРОЙСТВО ПРЕДНАЗНАЧЕНО ТОЛЬКО ДЛЯ БЫТОВОГО ИСПОЛЬЗОВАНИЯ.

Перед первым использованием

- Извлеките чайник из упаковки.
- Убедитесь, что рабочее напряжение устройства соответствует напряжению в электросети.

Примечание: *После транспортировки или хранения устройства при пониженной температуре необходимо выдержать его при комнатной температуре не менее двух часов.*

- Вставьте вилку сетевого шнура в сетевую розетку.
- Для наполнения чайника водой снимите его с подставки (8), откройте крышку чайника (4), нажав на клавишу открытия крышки (5).
- Наполните чайник водой до максимальной отметки на шкале уровня воды (2), закройте крышку (4), установите чайник на подставку (8). Убедитесь, что крышка чайника (4) плотно закрыта.
- Включите чайник, нажав на клавишу (7), при этом загорятся индикаторы работы (1), расположенные внутри колбы чайника. Когда вода закипит, чайник автоматически отключится. Слейте воду и повторите процедуру кипячения воды 2-3 раза.

Примечание:

- *При использовании чайника убедитесь, что клавишу вкл./выкл. (7) не блокируют посторонние предметы, убедитесь, что сетчатый фильтр (3) установлен на место, а крышка (4) плотно закрыта, в противном случае автоматическое отключение чайника будет невозможно.*
- *Перед снятием чайника с подставки убедитесь, что чайник отключен.*

Эксплуатация чайника

Обережайте электрочайник от падений и ударов, особенно при наполнении чайника водой.

Примечание: *На обратной стороне подставки (8) имеется место для намотки сетевого шнура (9). Подберите оптимальную длину сетевого шнура, уложив его соответствующим образом.*

- Вставьте вилку сетевого шнура в розетку.
- Для наполнения чайника водой снимите его с подставки (8), откройте крышку чайника (4), нажав на клавишу открытия крышки (5).
- Установите наполненный чайник на подставку (8).
- Включите чайник, нажав на клавишу (7), при этом загорятся индикаторы работы (1), расположенные внутри колбы чайника.
- Когда вода закипит, чайник автоматически отключится.
- Вы можете сами отключить чайник, установив клавишу (7) в верхнее положение.
- Снимая чайник с подставки (8), убедитесь, что он выключен.
- После отключения чайника следует подождать 15-30 секунд, после чего его можете снова включить для кипячения воды.
- Если Вы случайно включили чайник, а уровень воды оказался ниже минимальной отметки, то сработает автоматический термопредохранитель, и чайник отключится. В этом случае снимите чайник с подставки (8), дайте ему остыть в течение 5-10 минут, затем наполните чайник водой и включите его, устройство будет работать в нормальном режиме.
- Соблюдайте осторожность при открывании крышки чайника (4), поскольку выходящий пар очень горячий.

Чистка фильтра

Перед извлечением фильтра (3) отключите чайник, снимите его с подставки (8), слейте из него воду и дайте ему остыть.

- Откройте крышку (4), нажав на клавишу (5).
- Извлеките фильтр (3), нажав на защелку фильтра по направлению вниз и надавив на него.
- Регулярно очищайте фильтр (3) чайника от загрязнений, для чистки фильтра можно использовать небольшую щетку.
- После чистки установите фильтр (3) на место.

Чистка и уход

Перед чисткой чайника отключите устройство от сети, слейте воду и дайте чайнику остыть.

- Протрите внешнюю поверхность чайника влажной тканью или губкой. Для удаления загрязнений используйте мягкие чистящие средства, не используйте металлические щетки и абразивные моющие средства.
- Не погружайте чайник и его подставку в воду или другие жидкости.
- Не помещайте чайник и подставку в посудомоечную машину.

Удаление накипи

- Накипь, образующаяся внутри чайника, влияет на вкусовые качества воды, а также нарушает теплообмен между водой и нагревательным элементом.
- Для удаления накипи наполните чайник до максимального уровня водой с разведенным в ней столовым уксусом в пропорции 2:1.
- Доведите жидкость до кипения и оставьте ее на ночь. Утром слейте жидкость, наполните чайник водой до максимального уровня, прокипятите и слейте воду.
- Для удаления накипи можно использовать специальные средства, предназначенные для электрочайников.
- Регулярно очищайте чайник от накипи.

Хранение

- Перед тем как убрать устройство на длительное хранение, отключите его от сети, слейте воду и дайте устройству остыть.
- Чтобы избежать образования конденсата при длительном хранении, вытрите чайник насухо.
- Храните чайник в сухом прохладном месте, недоступном для детей.

Комплект поставки:

1. Чайник с фильтром – 1 шт.
2. Подставка – 1 шт.
3. Инструкция – 1 шт.

Технические характеристики

Электропитание: 220-240 В ~ 50/60 Гц
Максимальная мощность: 1850-2200 Вт
Максимальный объем воды: 1,7 л

Производитель оставляет за собой право изменять характеристики устройств без предварительного уведомления

Срок службы устройства – 5 лет

ME61

Данное изделие соответствует всем требуемым европейским и российским стандартам безопасности и гигиены.

Производитель: АН-ДЕР ПРОДАКТС ГмбХ, Австрия
Нойбаугюртель 38/7A, 1070 Вена, Австрия
Сделано в Китае.

ҚАЗАҚ

ШАЙНЕК

Сипаттамасы

1. Жұмыс істеу көрсеткіші (шайнек құтысының ішінде)
2. Су деңгейі бағаны
3. Торлы сүзгі
4. Қақпақ
5. Қақпақты ашу пернесі
6. Сабы
7. Іске қосу/айыру пернесі
8. Тірек
9. Желілік бауды орауға арналған орын

Назар аударыңыз!

Қосымша қорғанысқа үшін қорғағышқа тәбелгіне қорғанысқ ажыратқыш құрылғысын (ҚАҚ) 30 мА-дан аспайтын номинадты іске қосылу тоғымен орнатқан дұрыс. ҚАҚ орнатқан кезде маманға хабарласқан жөн.

ҚАУІПСІЗДІК ШАРАЛАРЫ

Электрлік шайнекті пайдалану алдында пайдалану бойынша нұсқаулықты зейін қойып оқып шығыңыз. Берілген нұсқаулықты пайдалану мерзімі бойы сақтаңыз.

- Құрылғыны қатаң бойынша нұсқаулықта сайкес пайдаланыңыз.
- Шайнектің жұмыс істеу кернеуі желідегі кернеуте сайкес болуына көз жеткізіңіз.
- Жүйелік бау "еуропалық айыр тетіктені" жабдықтаған; оны жерлендірудің сенімді түйіспелі бар ашалы розеткаға қосыңыз.
- Өртену қауіпінің болдырмау үшін шайнекті электр желісіне қосқанда ауыстырғыштарды пайдаланбаңыз.
- Шайнекті ванна бөлмелерінде пайдаланбаңыз. Оны хауыздардың немесе басқа суға толтырылған ыдыстардың қасында пайдаланбаңыз.
- Шайнекті бөлмелерден тыс пайдаланбаңыз.
- Шайнектің корпусын, сабын және желілік бауын қайыратқын сулы қолмен ұстамаңыз.
- Іске қосылған шайнекті қараусыз қалдырмаңыз.
- Шайнек тұрақты және қарасты бетке орнатылсын, осылай шайнекті қиыратқыш шетіне қоймаңыз.
- Іске қосу алдында, шайнек тіреуде қиысқ орнатылғанына көз жеткізіңіз.
- Жетіспізін жиналғына кірітін тіреуді ғана пайдаланыңыз.
- Электр бауының ұстеуілен салбырауын болдырмаңыз, сонымен қатар, оның ыстық беттермен жанасуын байқаңыз. Желілік бауын ұзындығын тіреуге орап реттеуте болады.
- Шайнекті сусыз қоспаңыз.
- Тіреуде тұрған шайнекке су құйманыз.
- Шайнекті сүзгісіз немесе толық жабылмаған қақпақпен пайдаланбаңыз.
- Шайнекті суды қайнатуға ғана пайдаланыңыз. Басқа сұйықтықтарды қыздыруға немесе қайнатуға тыйым салынады.
- Шайнектің деңгейі минималды белгіленген темен және максималды белгіленген жоғары болмауын байқаңыз. Судың деңгейі максималды белгіленен шегінде қайнап жатқан су шашырауы мүмкін.
- Шайнекті тікелей жылу көздерінің немесе ашық отты қасында пайдаланбаңыз.
- Суды қайнатқанда қақпақты ашпаңыз.
- Суды қайнату кезінде ыстық бұғы күйін қалмау үшін жұмыс істеп тұрған шайнектің шүмегіне теңбеңіз.
- Шайнектің ыстық беттеріне қол тигізбеңіз, сабынан ғана ұстаңыз.
- Қайнатылғынды толтырылған шайнекті тасымалдағанда абай болыңыз.
- Жұмыс істеп тұрған шайнекті тіреуден шешуте тыйым салынады. Егер шайнекті шешуте қажеттілік тыңдасаң, оны ажыратқышпен сөндіріңіз, және одан кейін ғана шайнекті тіреуден шешуте болады.
- Электр тоғы соққысын болдырмау үшін құрылғыны суға немесе басқа сұйықтықтарға батырмаңыз.
- Шайнекті және тіреуді ыдыс жуатын машинада жумаңыз.
- Егер сіз құрылғыны пайдаланбасаңыз немесе тазалау алдында оны желіден ажыратыңыз.
- Желілік бауын ағытпаңыз ашалықтан сұырғанда, баудан тартпаңыз, ал айырғтектікте ұстаңыз.
- Қауіпсіздік мақсатында, орау ретінде пайдаланылатын полиэтилен қаптарды балалардан алыақ ұстаңыз.

Назар аударыңыз! Сәтсіздіктің жол бермеу үшін балаларға полиэтилен қаптармен және пленкамен ойнауға рұқсат етпеңіз. **Бұл ойыншық емес!**

- Құрылғыны балалардың қолы жетпейтін жерде сақтаңыз.
- Балаларға шайнекті ойыншық ретінде пайдалануға рұқсат етпеңіз.
- Берілген құрылғы балалардың немесе мүмкіндігет шектеуді адамдардың қолдануына арналмаған; ерекше жағдайларда оларға пайдалану жаңе оны дұрыс пайдаланбаған кезде пайда бола алатын қауіптер туралы олардың қауіпсіздігі үшін жауап беретін тұлғамен нұсқаулықтар беруге міндетті.
- Шайнек құтанған кейін, сынынан қатар кеңе көрінетін бұзылулар болғанда немесе ағуы жағдайында оны пайдаланбаңыз.
- Желілік бау мен айыр тетікті тұрақты тексеріп тұрыңыз. Егер қорғаттың немесе желілік бауын қандай да бір бұзылулары болса, шайнекті пайдаланбаңыз.
- Құрылғыны өз бетінше жөндеуге тыйым салынады. Ақаулықтар табылғанда тез тұындыгелрпес (өкінеті) қызмет көрсету орталықтарына хабарласыңыз.

ҚҰРЫЛҒЫ ТҰРМЫСТА ПАЙДАЛАНУҒА ҒАНА АРНАЛҒАН.

Алғашқы пайдалану алдында

- Шайнектің қаптаған шаңдарын сүлгемен сүрттіңіз.
- Құрылғының жұмыс кернеуі желідегі кернеуте сайкес болуына көз жеткізіңіз.

Ескертпе: *Құрылғыны темен температурада кезінде тасымалдағанда немесе сақтаған жағдайда оны белме температурасында екі сағаттан кем емес ұсақыт ұстаған жөн.*

- Желілік бауды ашалықтан ажыратыңыз.
- Шайнекті суға толтыру үшін оны тіреуден (8) шешіңіз, батырманы (5) басып, шайнек қақпағын (4) ашыңыз.
- Шайнекті су деңгейі бағанының максималды белгісіне дейін (2) сумен толтырыңыз, қақпақты жабыңыз (4), шайнекті тіреуге (8) орнатыңыз. Шайнектің қақпағы (4) толық жабылғанына көз жеткізіңіз.
- Батырманы (7) басып, шайнекті іске қосыңыз, сол кезде көрсеткіш (1) жанады. Су қайнаған кезде шайнек автоматты сөнеді. Судың тегіпіз және суды қайнату расімін 2-3 рет қайталаңыз.

Ескертпе:

- *Шайнекті пайдаланар кезде, вкл./выкл. батырмасын (7) бөгеп заттар бекітпет тұрмағанынан көз жеткізіңіз, торлы сүзгіш (3) орнына орнатылғанына, ал қақпақ (4) тығыз жабылғанына көз жеткізіңіз, кері жағдайда шайнектің автоматты сөнуі мүмкін болмайды.*
- *Шайнекті тіреуден шешуте тыйым салынады.*

Шайнекті пайдалану

Электршайнекті құлаудан және соққылардан қорғаңыз, әсіресе шайнекке су толтырғанда.

Ескертпе: *Тіреудің (8) кері жағында желілік бауды орауға арналған орын (9) бар. Желілік бауды сайкес күйде орап, оның оптималды ұзындығын таңдаңыз.*

- Шайнекті розеткаға қосыңыз.
- Шайнекті суға толтыру үшін оны тіреуден (8) шешіңіз, батырманы (5) басып, шайнек қақпағын (4) ашыңыз.
- Толтырылған шайнекті тіреуге (8) орнатыңыз.
- Батырманы (7) басып, шайнекті іске қосыңыз, сол кезде шайнек құтысының ішінде орналасқан көрсеткіш (1) жанады.
- Су қайнаған кезде шайнек автоматты сөнеді.
- Шайнекті (7) жоғарғы күйіне бөнгінен, Сіз шайнекті өзіңіз ағасыз.
- Шайнекті тіреуден (8) шешуге тыйым, оның сөндірілгенне көз жеткізіңіз

ČESKÝ

ČAJOVÁ KONVICE

Popis

1. Indikátory práce (kontrolky), (vevnitř varné baňky)
2. Stupnice stavu vody
3. Sítový filtr
4. Víko
5. Tlačítko otevření víka
6. Rukojeť
7. Tlačítko zapnutí/vypnutí
8. Podstavec
9. Místo uložení síťové šňůry

Pozor!
Pro dodatečnou ochranu v elektrickém obvodu je vhodné instalovat proudový chránič (RCD) se jmenovitým proudem reagování nepřesahujícím 30 mA, za účelem instalací RCD obraťte se na odborníka.

BEZPEČNOSTNÍ OPATŘENÍ
Před použitím konvice pozorně přečtěte tento návod.
Zachovejte tento návod k použití po celou dobu životnosti přístroje.

- Použijte produkt přesně, jak je předepsáno, v souladu s pokynem
- Ujistěte se, že provozní napětí konvice odpovídá napětí elektrické sítě.
- Přívodní kabel je opatřen „euro-zástrčkou", zapněte ji do zásuvky, která má spolehlivé uzemnění.
- Aby nedošlo k požáru při připojení konvice k elektrické zásuvce nepoužívejte adaptéry.
- Nepoužívejte konvici v koupelně. Nepoužívejte ji v blízkosti bazénů nebo jiných naplněných vodou nádob.
- Nepoužívejte konvici venku.
- Nedotýkejte se těla konvice nebo rukojeti a zásuvky mokrýma rukama.
- Nenechávejte zapnutý přístroj bez dohledu.
- Umístěte konvici na rovný, stabilní povrch, nedávejte konvici na okraj stolu.
- Před zapnutím se ujistěte, že konvice stojí na podstavci rovně.
- Používejte pouze podstavce, který je součástí balení.
- Vyvarujte se svěšeného přes okraj stolu elektrického kabelu a kontaktu kabelu s ohřátými povrchy. Délka síťového kabelu se dá upravit navíjením na podstavec.
- Nezapínejte konvici bez vody.
- Nedoplňujte vodu do konvice stojící na podstavci.
- Nepoužívejte konvici bez přítomnosti vodu.
- Nepoužívejte konvici bez filtru nebo s netěsně uzavřeným víkem.
- Používejte konvici jen pro vaření vody, nikdy pro ohřev nebo var jiných tekutin.
- Kontrolujte stav vody v konvici, nesmí klesnout pod minimální bodovou hranici ani přesáhnout nejvyšší značku. Při překročení maximální hodnoty může vařící voda stříkat během varu.
- Nepoužívejte konvici v bezprostřední blízkosti zdrojů tepla nebo otevřeného ohně.
- Neotvírejte víko konvice při varu vody.
- Aby se zabránilo popálení horkou párou nenakláněje se nad hubičku fungující konvice.
- Nedotýkejte se horkých povrchů konvice, držte se pouze za rukověť.
- Buďte opatrní při přenášení konvice naplněné vroucí vodou.
- Nikdy neodstraňujte konvici s podstavce během provozu. Pokud potřebujete odstavit konvici, nejdřív vypněte ji a potom odstavte z podstavce.
- Aby se zabránilo úrazu elektrickým proudem, neponořujete přístroj a podstavec do vody nebo jiných kapalin.
- Nedávejte konvici s podstavcem do myčky do nádobí.
- Odpojte přístroj od sítě, pokud není používán a také před jeho čištěním.
- Když odpojujete přístroj od sítě, netahejte za kabel, ale uchopte zástrčku.
- Igelitové sáčky použité v obalu mohou být nebezpečné, proto obal uschovejte mimo dosah dětí.

Pozor! Aby se zabránilo neštěstí nedovolujte dětem používat igelitové sáčky nebo folii jako hračku. **To není hračka!**

- Ukládejte zařízení mimo dosah dětí.
- Nedovolujte dětem používat konvice jako hračku.
- Tento přístroj není určen pro dětí a zdravotně postižené osoby; ve výjimečných případech osoba, odpovědná za jejich bezpečí, musí dát vhodné a jasné pokyny pro bezpečné používání zařízení a varovat o nebezpečí, která můžou vzniknout při jeho nesprávném použití.
- Pravidelně kontrolujte izolaci napájecího kabelu a zástrčky.
- Nepoužívejte konvici v případě poškození plášťě nebo protékání .
- Nikdy neopravujte přístroj samostatně. V případě poruchy odpojte přístroj od sítě a obraťte se na nejbližší autorizované (pravomocné) servisní středisko.

PŘÍSTROJ JE URČEN JEN PRO DOMÁCÍ POUŽITÍ

Před prvním použitím

- Rozbalte čajovou konvici.
- Ujistěte se, že provozní napětí konvice odpovídá napětí elektrické sítě.

Připomínka: *Při přepravě nebo skladování zařízení při nízkých teplotách je nutné nechat ho při pokojové teplotě po dobu nejméně dvou hodin.*

- Připojte napájecí kabel do zásuvky.
- Pro naplnění konvice vodou odstavte ji z podstavce (8), otevřete víko konvice (4) stiskem tlačítka pro otevření víka (5).
  Naplňte konvici vodou na maximální bod stupnice stavu vody (2), zavřete víko (4), umístěte konvici na podstavec (8). Ujistěte se, že víko konvice (4) je pevně uzavřené.
- Zapněte konvici stlačením knoflíku (7), přitom se rozsvítí indikátory práce (1), které jsou vevnitř varné baňky. Když se voda začne vařit, konvice se automaticky vypne. Vylejte vodu a opakujte postup varu vody 2-3 krát.

Připomínka:

- Při použití konvice ujistěte se, že tlačítko zapnuto/vypnuto (7) není blokované cizími předměty, sítový filtr(3) je na svém místě, víko (4) je těsně uzavřené, jinak automatické vypnutí konvice nebude možné.
- Před odstavením konvice s podstavce ujistěte se, že konvice je vypnutá.

Použití čajové konvice
Chraňte konvici před pádem nebo údery, zejména při doplnění konvice vodou.

Připomínka: *Na zadní straně podstavce (8) je místo pro navíjení kabelu (9). Zvolte si optimální délku kabelu a správně ho uložte.*

- Připojte napájecí kabel do zásuvky.
- Chcete-li napít konvici vodou, odstavte ji s podstavce (8), otevřete víko konvice (4) stiskem tlačítka otevírání víka (5).
- Umístěte naplněnou čajovou konvici na podstavec (8).
- Zapněte konvici nastavením tlačítka (7), přitom ze rozsvítí indikátory práce (1) které jsou vevnitř varné baňky.
- Když se voda začne vařit, konvice se automaticky vypne.
- Můžete vypnout konvici ručně přepnutím tlačítka (7) do horní polohy.
- Když odstavujete konvici s podstavce (8), přesvědčte se že je vypnutá.
- Po vypnutí konvice vyčkejte 15-30 sekund, po čemž můžete znovu vařit vodu.
  Pokud omylem zapnete konvici a hladina vody je pod spodní značkou, spouští se automatická tepelná pojistka a konvice se vypne. V tomto případě odstavte konvici s podstavce (8), nechte ji vychladnout 5-10 minut, pak naplňte konvici vodou, přístroj bude fungovat normálně.
- Buďte opatrní při otevírání víka konvici (4), protože vycházející pára je velmi horká.

Čištění filtru
Před čištěním filtru (3) odpojte konvici od elektrické sítě, odstavte ji z podstavce (8), vylejte vodu a nechte konvici vychladnout.

- Otevřete víko (4) stlačením knoflíku (5).
- Vyjměte filtr (3) stiskem západky filtru ve směru dolů a stiáčením.
- Pravidelně čistěte filtr (3) čajové konvice od znečistění, použijte k tomu účelu nevelký kartáček.
- Po čištění dejte filtr (3)na místo.

Čištění a údržba

- Před čištěním odpojte zařízení od elektrické sítě, vylejte vodu a nechte konvici vychladnout.
- Otřete vnější povrch konvice vlhkým hadříkem nebo houbičkou. K čištění používejte jemné čistící prostředky, nepoužívejte kovové kartáče nebo abrazivní čistící prostředky.
- Neponořujte konvici a podstavec do vody nebo jiných kapalin.
- Nepokládejte konvici a podstavec do myčky na nádobí.

Odstranění kotelního kamene

- Kotelní kamen, který se tvoří v konvici, má vliv na chuťové vlastnosti vody a negativně ovlivňuje vytvoru tepla mezi vodou a topným tělesem.
- Chcete-li odstranit kotelní kamen doplňte konvici do maximální úrovni vodou s ředěným v něm octem v proporci 2:1**.**
- Přiveďte tekutinu do varu a nechte ji v konvici přes noc. V dopoledních hodinách slijte kapalinu, naplňte konvici vodou na nejvyšší úroveň, přiveďte do varu a vylejte vodu.
- Na odstranění kotelního kamene můžete použít speciální prostředky určené pro elektrické konvice.
- Pravidelně čistěte konvici od kotelního kamene.

Skladování

- Před dlouhodobým uložením zařízení vypněte ho ze sítě, vylejte vodu a nechte vychladnout.
- Aby se zabránilo tvoření kondensátu v průběhu skladování, otřete konvici dosucha.
- Ukládejte konvici na suchém chladném místě nepřístupném dětem.

Komplettace dodávky:
1. Konvice s filtrem - 1 ks.
2. Podstavec - 1ks.
3. Návod - 1ks.

Technické parametry
Napájení: 220-240 V ~ 50/60 Hz
Maximální výkon: 1850-2200 W
Maximální množství vody: 1,7 L

Výrobce si vyhrazuje právo měnit charakteristiky zařízení bez předchozího upozornění.

Životnost zařízení - 5 let.

Záruka
Podrobné záruční podmínky poskytne prodejce přístroje. Při uplatňování nároků během záruční lhůty je třeba předložit doklad o zakoupení výrobku.

Tento výrobek odpovídá požadavkům na elektromagnetickou kompatibilitu, stanoveným direktivou 89/336/EEC a předpisem 73/23/EEC Evropské komise o nízkonapěťových přístrojích.

УКРАЇНЬСКИЙ

ЧАЙНИК

Опис

1. Індикатори роботи (усередині колби чайника)
2. Шкала рівня води
3. Сітчастий фільтр
4. Кришка
5. Клавіша відкриття кришки
6. Ручка
7. Клавіша включення/виключення
8. Підставка
9. Місце намотування мережевого шнура

Увага!
Для додаткового захисту доцільно до ланцюга живлення підключити пристрій захисного відключення (ПЗВ) з номінальним струмом спрацьовування, що не перевищує 30 мА, для установки ПЗВ зверніться до фахівця.

ЗАХОДИ БЕЗПЕКИ
Перед використанням електричного чайника уважно інструкцію з експлуатації. Зберігайте дану інструкцію протягом всього терміну експлуатації чайника.

- Використовуйте пристрій строго за призначенням відповідно до інструкції.
- Переконайтеся, що робоча напруга чайника відповідає напрузі в електричній мережі.
  Мережевий шнур забезпечений «євро вилкою», підключайте її в розетку, що має надійний контакт заземлення.
  Щоб уникнути ризику виникнення пожежі не використовуйте перехідники при підключенні чайника до електричної мережі.
- Не використовуйте чайник у ванних кімнатах. Не користуйтеся їм поблизу басейнів або інших ємностей, наповнених водою.
  Не використовуйте чайник поза приміщеннями.
  Не беріться мокрими руками за корпус чайника, ручку чайника і вилку мережевого шнура.
  Не залишайте включений чайник без нагляду.
  Розміщуйте чайник на рівній і стійкій поверхні, не ставте чайник на край столу.
  Перед включенням переконайтеся, що чайник встановлений на підставці без перекосів.
  Використовуйте лише ту підставку, яка входить в комплект постачання.
  Мережевий шнур не повинен звішуватися зі столу, не допускайте контакту мережевого шнура з гарячими поверхнями. Довжину мережевого шнура можна регулювати, намотуючи його на підставку.
  Не включайте чайник без води.
  Не наливайте воду в чайник, що стоїть на підставці.
  Не використовуйте чайник без фільтру або з нещільно закритою кришкою.
  Використовуйте чайник лише для кип'ятіння води, забороняється підгрівати або кип'ятити інші рідини.
  Рівень води в чайнику не повинен опускатися нижче за мінімальну відмітку і підніматися вище за максимальну відмітку. При перевищенні максимальної відмітки киплячa вода може виплеснутися під час кип'ятіння.
  Не використовуйте чайник в безпосередній близькості від джерел тепла або відкритого полум'я.
  Не відкривайте кришку чайника під час кип'ятіння води.
  Щоб уникнути опіку парою не нахиляйтеся над носиком працюючого чайника.
  Не торкайтеся до гарячої поверхні колби чайника, беріться лише за ручку.
  Дотримуйтеся обережності при перенесенні чайника, наповненого кип'ятком.
  Забороняється знімати працюючий чайник з підставки. Якщо виникла необхідність зняти чайник, спочатку відключите його, і лише після цього чайник можна знити з підставки.
  Щоб уникнути опіку гарячим електричним струмом не занурюйте чайник і його підставку у воду або будь-які інші рідини.
  Не поміщайте чайник і підставку в посудомийну машину.
  Відключайте чайник від мережі, якщо ви ін не користуєтеся, а також перед чищенням.
  Вийманяти вилку мережевого шнура з розетки, не тягніть за мережевий шнур, а тримайтеся за вилку.
  З міркувань безпеки поліетиленові пакети, використовувані в якості упаковки, тримайте подалі від дітей.

Увага! Щоб уникнути біди не дозволяйте дітям грати з поліетиленовими пакетами або плівкою. **Це не іграшка!**

- Зберігайте пристрій в місцях, недоступних для дітей.
- Не дозволяйте дітям використовувати чайник в якості іграшки.
- Даний пристрій не призначений для використання дітьми і людьми з обмеженими можливостями, у виняткових випадках особа, що відповідає за безпеку, повинна дати відповідні і зрозумілі інструкції про безпечне використання пристрою і тієї небезпеки, яка може виникати при його неправильному використанні.
- Періодично перевіряйте стан ізоляції мережевого шнура і вилки мережевого шнура.
- Не користуйтеся чайником за наявності видимих пошкоджень або в разі його протікання.
- Забороняється самостійно ремонтувати пристрій. При виявленні несправностей відключите пристрій від мережі і зверніться до авторизованого (уповноваженого) сервісного центру.

ПРИСТРОЙ ПРИЗНАЧЕНИЙ ЛИШЕ ДЛЯ ПОБУТОВОГО ВИКОРИСТАННЯ

Перед першим використанням

- Витягніть чайник з упаковки.
- Переконайтеся, що робоча напруга пристрою відповідає напрузі в електромережі.

Примітка: *Після транспортування або зберігання пристрою при зниженій температурі необхідно витримати його при кімнатній температурі не менше двох годин.*

- Вставте вилку мережевого шнура в мережеву розетку.
- Для наповнення чайника водою зніміть його з підставки (8), відкрийте кришку чайника (4), натискуючи на клавішу відкриття кришки (5).
  Наповните чайник водою до максимальної відмітки на шкалі рівня води (2), закрийте кришку (4), встановите чайник на підставку (8). Переконайтеся, що кришка чайника (4) щільно закрита.
- Включите чайник, натискуючи на клавішу (7), при цьому спалахнуть індикатори роботи (1), розташовані усередині колби чайника. Коли вода закипить, чайник автоматично відключиться. Злийте воду і повторите процедуру кип'ятіння води 2-3 рази.

Примітка:

- *При використанні чайника переконайтеся, що клавіша вкл./викл. (7) не блокують сторонні предмети, переконайтеся, що сітчастий фільтр (3) встановлений на місце, а кришка (4) щільно закрита, інакше автоматичне відключення чайника буде неможливе.*
- *Перед знятям чайника з підставки переконайтеся, що чайник відключений.*

Експлуатація чайника
Обергайте електрочайник від падінь і ударів, особливо при наповненні чайника водою.

Примітка: *На зворотному боці підставки (8) є місце для намотування мережевого шнура (9). Підберіть оптимальну довжину мережевого шнура, укладеш його відповідним чином.*

- Вставте вилку мережевого шнура в розетку.
- Для наповнення чайника водою зніміть його з підставки (8), відкрийте кришку чайника (4), натискуючи на клавішу відкриття кришки (5).
- Встановите наповнений чайник на підставку (8).
- Включите чайник, натискуючи на клавішу (7), при цьому спалахнуть індикатори роботи (1), розташовані усередині колби чайника.
  Коли вода закипить, чайник автоматично відключиться.
  Ви можете самі відключити чайник, встановивши клавішу (7) у верхнє положення.
  Знімаючи чайник з підставки (8), переконайтеся, що він вимкнений.
  Після відключення чайника слід почекати 15-30 секунд, після чого його можете знову включати для кип'ятіння води.
  Якщо Ви випадково включили чайник, а рівень води виявився нижчим за мінімальну відмітку, то спрацює автоматичний термозапобіжник, і чайник відключиться. В цьому випадку зніміть чайник з підставки (8), дайте йому остигнути протягом 5-10 хвилин, потім наповните чайник водою і включите його, пристрій працюватиме в нормальному режимі.
  Дотримуйтеся обережності при відкритті кришки чайника (4), оскільки пар, що виходить, дуже гарячий.

Чищення фільтру
Перед витяганням фільтру (3) відключите чайник, зніміть його з підставки (8), злийте з нього воду і дайте йому остигнути.

- Відкрийте кришку (4), натискуючи на клавішу (5).
- Витягніть фільтр (3), натискуючи на клямку фільтру по напряму вниз і натискуючи на нього.
- Регулярно очищайте фільтр (3) чайника від забруднень, для чищення фільтру можна використовувати невелику щітку.
- Після чищення встановите фільтр (3) на місце.

Чищення та догляд

- Перед чищенням чайника відключите пристрій від мережі, злийте воду і дайте чайнику остигнути.
- Протріть зовнішню поверхню чайника вологою тканиною або губкою. Для видалення забруднень використовуйте м'які чистячі засоби, не використовуйте металеві щітки і абразивні миючі засоби.
- Не занурюйте чайник і підставку у воду або інші рідини.
- Не поміщайте чайник і підставку в посудомийну машину.

Видалення накипу

- Накип, що утворюється усередині чайника, впливає на смакові якості води, а також порушує тепловіддю між водою і нагрівальним елементом.
- Для видалення накипу наповните чайник до максимального рівня водою з розведеним в ній столовим оцтом в пропорції 2:1.
- Доведіть рідину до кипіння і залиште її на ніч. Вранці злийте рідину, наповните чайник водою до максимального рівня, прокип'ятіте і злийте воду.
- Для видалення накипу можна використовувати спеціальні засоби, призначені для електрочайників.
- Регулярно очищайте чайник від накипу.

Зберігання

- Перш ніж прибрати пристрій на тривале зберігання, відключите його від мережі, злийте воду і дайте пристрою остигнути.
- Щоб уникнути утворення конденсату при тривалому зберіганні, витріть чайник досуха.
- Зберігайте чайник в сухому прохолодному місці, недоступному для дітей.

Комплект постачання:

1. Чайник з фільтром – 1 шт.
2. Підставка – 1 шт.
3. Інструкція – 1 шт.

Технічні характеристики
Електроживлення: 220-240 В ~ 50/60 Гц
Максимальна потужність: 1850-2200 Вт
Максимальний об'єм води: 1,7 л

Виробник залишає за собою право змінювати характеристики пристроїв без попереднього повідомлення

Термін служби пристрою – 5 років

Гарантія
Докладні умови гарантії можна отримати в дилера, що продав дану апаратуру. При пред'явленні будь-якої претензії протягом терміну дії даної гарантії варто пред'явити чек або квитанцію про покупку

Даний виріб відповідає вимогам до електромагнітної сумісності, що пред'являються директивою 89/336/ЕЕС Ради Європи й розпорядженням 73/23 ЕЕС по низьковольтних апаратурах.

БЕЛАРУСКІ

ІМБЫРЧАК

Апісанне

1. Індыкатары працы (ўсярэдзіне колбы імбычка)
2. Шкала ўзроўню вады
3. Сеткаваты фільтр
4. Вечка
5. Клавіша адкрыцця вечка
6. Ручка
7. Клавіша ўключэння/выключэння
8. Падстаўка
9. Месца намотвання сеткавага шнура

Ўвага!
Для дадатковай абароны мэтазгодна да сеткі сілкавання падключыць прыладу захутнага адключэння (ПАА) з намінальным токам спрацоўвання, які не перавышае 30 мА, для ўстаноўкі ПАА звярніцеся да адмыслоўца.

МЕРЫ БЯСПЕКІ
Перад выкарыстаннем электрычнага імбычка ўважліва прачытайце інструкцыю па эксплуатацыі. Захоўвайце дадзеную інструкцыю на працягу ўсяго тэрміну эксплуатацыі імбычка.

- Выкарыстоўвайце прыладу строга па прызначэнні ў адпаведнасці з інструкцыяй.
  Пераканайцеся, што працоўная напруга імбычка адпавядае напрузе ў электрычнай сетцы.
  Сеткавы шнур забяспечаны «еўравілкай»; падлучайце яе ў разетку, якая мае надзейны кантакт зазямлення.
  У пазбяганне рызыкі ўзнікнення пажару не выкарыстоўвайце пераходнікі пры падлучэнні імбычка да электрычнай сеткі.
- Не выкарыстоўвайце імбычак у ванных пакоях. Не карыстайцеся ім зблізку басейнаў ці іншых ёмістасцяў, напоўненых вадой.
  Не выкарыстоўвайце імбычак па-за памяшканнямі.
  Не бярыцеся мокрымі рукамі за корпус імбычка, ручку імбычка і вілку мережевого шнура.
  Не пакідайце ўключаны імбычак без нагляду.
  Размяшчайце імбычак на роўнай і ўстойлівай паверхні, не ставіце імбычак на край стала.
  Перад уключэннем пераканайцеся, што імбычак усталяваны на падстаўцы без перакосу.
  Выкарыстоўвайце толькі тую падстаўку, якая ўваходзіць в комплект пастаўкі.
  Сеткавы шнур не павінен звешвацца ці стала, не дапускайце кантакту сеткавага шнура з гарачымі паверхнямі. Даўжыню сеткавага шнура можна рэгуляваць, намотваючы яго на падстаўку.
  Не ўключайце імбычак без вады.
  Не налівайце ваду ў імбычак, які стаіць на падстаўцы.
  Не выкарыстоўвайце імбычак без фільтра ці з нешчыльна зачыненым вечкам.
  Выкарыстоўвайце імбычак толькі для кіпячэння вады, забараняецца падагрываць ці кіпяціць іншыя вадкасці.
  Узровень вады ў імбычку не павінен апускацца ніжэй мінімальнай адзнакі і падымацца вышэй максімальнай адзнакі. Пры перавышэнні максімальнай адзнакі кіпячая вада можа выплюхнуцца пад час кіпячэння.
  Не выкарыстоўвайце імбычак у непасрэднай блізкасці ці крыніц цяпла ці адкрытага полымя.
  Не адкрывайце вечка імбычка пад час кіпячэння вады.
  У пазбяганне апёку парай не нахіляйцеся над носікам працаючага імбычка.
  Не датыкайцеся да гарачай паверхні колбы імбычка, бярыцеся толькі за ручку.
  Будзьце асцярожныя пры пераносе імбычка, напоўненага кіпенем.
  Забараняецца здымаць працаўальны імбычак з падстаўкі. Калі паўстала неабходнасць знець імбычак, спачатку адключыце яго, і толькі пасля гэтага імбычак можна знець з падстаўкі.
  У пазбяганне ўдару электрычным токам не апускайце імбычак і яго падстаўку ў ваду ці любыя іншыя вадкасці.
  Не змяшчайце імбычак і падстаўку ў посудамыйную машыну.
  Адключайце імбычак ад сеткі, калі вы ін не карыстаецеся, а таксама перад чысткай.
  Выманяючы вілку мережевага шнура з разеткі, не цягніце за сеткавы шнур, а трымайцеся за вілку.
  З меркаванняў бяспекі поліэтыленавыя пакеты, выкарыстоўваныя ў якасці пакавання, трымайце далей ад дзяцей.

Увага! У пазбяганне бяды не дазваляйце дзецям гуляць з поліэтыленавымі пакетамі ці плёнкай. **Гэта не цацка!**

- Захоўвайце прыладу ў месцах, недаступных для дзяцей.
- Не дазваляйце дзецям выкарыстоўваць імбычак у якасці цацкі.
- Дадзеная прылада не прызначана для выкарыстання дзецьмі і людзьмі з абмежаванымі магчымасцямі; у выключных выпадках асоба, якая адказвае за бяспеку, павінна даць адпаведныя і зразумелыя інструкцыі пра бяспечнае выкарыстанне прылады і тых небяспецах, якія могуць узнікаць пры не нярпавільным выкарыстанні.
- Перыядычна правярайце стан ізаляцыі сеткавага шнура і вілкі сеткавага шнура.
  Не карыстайцеся імбычкам пры наяўнасці бачных пашкоджанняў ці ў выпадку яго пракіпання.
  Забараняецца самастойна рамантаваць прыладу. Пры выяўленні неспрауднасцяў адключыце прыладу ад сеткі і звярніцеся ў аўтарызаваны (упаўнаважаны) сэрвісны цэнтр.

ПРЫЛАДА ПРЫЗНАЧАНА ТОЛЬКІ ДЛЯ ПОБЫТАВАГА ВЫКАРЫСТАННЯ

Перад першым выкарыстаннем

- Вымяце імбычак з пакавання.
- Пераканайцеся, што працоўная напруга прылады адпавядае напрузе ў электрасетцы.

Нагадка: *Пасля транспартавання ці захоўвання прылады пры паніжанай тэмпературы неабходна вытрымаць яе пры пакаёвай тэмпературы не меней дзвюх гадзін.*

- Устаўце вілку сеткавага шнура ў сеткавую разетку.
- Для напаўнення імбычка вадой зніміце яго з падстаўкі (8), адкрыйце вечка імбычка (4), націскаючы на клавішу адкрыцця вечка (5).
  Напоўніце імбычак вадой да максімальнай адзнакі на шкале ўзроўню вады (2), зачыніце вечка (4), усталюйце імбычак на падстаўку (8). Пераканайцеся, што вечка імбычка (4) шчыльна зачынена.
- Уключыце імбычак, націскаючы на клавішу (7), пры гэтым загораюцца індыкатары працы (1), размешчаныя ўсярэдзіне колбы імбычка. Калі вада закіпіць, імбычак аўтаматычна адключыцца. Зліце ваду і паўторыце працэдуру кіпячэння вады 2-3 разы.

Нагадка:

- *Пры выкарыстанні імбычка пераканайцеся, што клавішу ўкл./выкл. (7) не блакуюць старонняя прадметы, пераканайцеся, што сеткаваты фільтр (3) усталяваны на месца, а вечка (4) шчыльна зачынена, у адваротным выпадку аўтаматычнае адключэнне імбычка будзе немагчымы.*
- *Перад здымаеннем імбычка з падстаўкі пераканайцеся, што імбычак адключаны.*

Эксплуатацыя імбычка
Засцерагайцеся электрамбычак ад падзенняў і ўдараў, асабліва пры напаўненні імбычка вадой.

Нагадка: *На зваротным баку падстаўкі (8) мяшца месца для намотвання сеткавага шнура (9). Падбярыце аптымальную даўжыню сеткавага шнура, складзіш яго адпаведным чынам.*

- Устаўце вілку сеткавага шнура ў разетку.
- Для напаўнення імбычка вадой зніміце яго з падстаўкі (8), адкрыйце вечка імбычка (4), націскаючы на клавішу адкрыцця вечка (5).
- Устаўляйце напоўнены імбычак на падстаўку (8).
- Уключыце імбычак, націскаючы на клавішу (7), пры гэтым загараюцца індыкатары працы (1), размешчаныя ўсярэдзіне колбы імбычка.
  Калі вада закіпіць, імбычак аўтаматычна адключыцца.
  Вы можаце самі адключыць імбычак, усталяваўшы клавішу (7) у верхняе становішча.
  Здымаючы імбычак з падстаўкі (8), пераканайцеся, што ён выключаны.
  Пасля адключэння імбычка варта пачакаць 15-30 секунд, пасля чаго яго можаце зноў уключаць для кіпячэння вады.
  Калі Вы выпадкова ўключылі імбычак, а ўзровень вады апынуўся ніжэй мінімальнай адзнакі, тое спрацуе тэрмазапобнік, і імбычак адключыцца. У гэтым выпадку зніміце імбычак з падстаўкі (8), дайце яму астыць на працягу 5-10 хвілін, затым напоўніце імбычак вадой і ўключыце яго, прылада будзе працаваць у звычайным рэжыме.
  Будзьце асцярожны пры адчыненні вечка імбычка (4), паколькі выходзільная пара вельмі гарачая.

ЧысткА фільтра
Перад выманнем фільтра (3) адключайце імбычак, зніміце яго з падстаўкі (8), зліце з яго ваду і дайце яму астыць.

- Адкрыйце вечка (4), націскаючы на клавішу (5).
- Вымяце фільтр (3), націскаючы на зашчапку фільтра на кірунку ўніз і націскаўшы на яго.
- Рэгулярна чысціце фільтр (3) імбычка ад забруджванняў, для чысткі фільтра можна выкарыстоўваць невялікую шчотку.
- Пасля чысткі ўсталюйце фільтр (3) на месца.

ЧысткА і догляд

- Перад чысткай імбычка адключыце прыладу ад сеткі, зліце ваду і дайце імбычку астыць.
  Пратрыце вонкавую паверхню імбычка вільготнай тканінай ці губкай. Для выдалення забруджванняў выкарыстоўвайце мяккія сродкі для чысткі, не выкарыстоўвайце металічныя шчоткі і абразіўныя мыйныя сродкі.
- Не апускайце імбычак і падстаўку ў ваду ці іншыя вадкасці.
- Не змяшчайце імбычак і падстаўку ў посудамыйную машыну.

Выдаленне шумаўнення

- Шумаўнение, якое ўтвараецца ўсярэдзіне імбычка, уплывае на смакавыя якасці вады, а таксама парушае цеплаперадачу памяж вадой і нагрэвальным элементам.
- Для выдалення шумаўнення напоўніце імбычак да максімальнага ўзроўню вадой з разведзеным у ёй сталовым воцтам у прапорцыі 2:1.
- Давядзіце вадкасць да кіпення і пакінце яе на ночы. Раніцай зліце вадкасць, напоўніце імбычак вадой да максімальнага ўзроўню, пракіпяціце і зліце ваду.
- Для выдалення шумаўнення можна выкарыстоўваць адмысловыя сродкі, прызначаныя для электрамбычкаў.
- Рэгулярна чысціце імбычак ад шумаўнення.

Захоўванне

- Перад тым як прыбраць прыладу на працяглае захоўванне, адключыце яе ад сеткі, зліце ваду і дайце прыладзе астыць.
- Каб пазбегнуць утварэння канднсату пры працяглым захоўванні, вытрыце імбычак насуха.
- Захоўвайце імбычак у сухім прахладным месцы, недаступным для дзяцей.

Комплект пастаўкі:

1. Імбычак з фільтрам - 1 шт.
2. Падстаўка - 1 шт.
3. Інструкцыя - 1 шт.

Тэхнічныя характарыстыкі
Электраспажанне: 220-240 В ~ 50/60 Гц
Максімальная магутнасць: 1850-2200 Вт
Максімальны аб'ём вады: 1,7 л

Вытворца пакідае за сабой права змяняць характарыстыкі прылад без папярэдняга апавяшчэння

Тэрмін службы прылады - 5 гадоў

Гарантыя
Падрабязныя апісанне умоў гарантыйнага абслугоўвання могут быць атрыманы у тару дылера, у якога была набыта тэхніка. Пры звароце за гарантыйным абслугоўваннем абавязкова паавіна быць прад'яўлена купчая ахабо квітанцыя аб аплаце.

Дадзены выраб адпавядае патрабаванням ЕМС, якія выказаны ў дырэктыве ЕС 89/336/ЕЕС, і палажэнням закона аб прытрымліванні напружання і 73/23 ЕС)

ЎЗБЕК

CHOVGUM

Asosiy qismlari

1. Ishlayotganini ko'rsatish chirog'i (kolbaning ichida)
2. Suv miqdorini ko'rsatish chizig'i
3. To'ri filtr
4. Qopqoq
5. Qopqoqni ochish tugmasi
6. Dastak
7. Ishlatish/o'chirish tugmasi
8. Qo'ngiz
9. Elektr shnurini o'rash joyi

Diqqat!
Qo'shimcha himoya qilishi uchun elektr tarmog'iga ishlab ketadigan nominal tok 30mA dan oshmaydigan himoya qilib o'chiradigan vosita (HO'V) qo'yish to'g'ri bo'ladi, HO'Vni o'rnatish uchun mutaxassis chaqiring.

XAVFSIZLIK QOIDALARI
Elektr chovgumni ishlatishdan oldin ishlatish qoidalarini diqqat bilan o'qib chiqing. Chovgumni ishlatgan vaqtingizda qo'llanmasini saqlab olib qo'ying.

- Chovgumni faqat mo'ljallangan maqsadiga qarab, qo'llanmasida aytilgandek ishlating.
- Chovgum ishlaydigan elektr quvvati elektr tarmog'idagi quvvatga to'g'ri kelishini tekshirib ko'ring.
- Elektr shnuriga Evropa standartidagi vilka o'rnatilgan; uni yerga yaxshilab tutashgan rozetkaga ulang.
- Yong'in chiqmasligi uchun chovgumni elektr rozetkasiga ulaganda o'tkazgich ishlatmang.
- Chovgumni vannaxonada ishlatmang. Uni basseyn yoki suv solingan idishlar yaqinida ishlatmang.
- Chovgumni xonadan tashqarida ishlatmang.
- Chovgum korpusi, dastagini, elektr vilkasini xo'l qo'li bilan ushlamang.
- Ishlab turgan chovgumni qarovsiz qoldirmang.
- Chovgumni tekis, qimirlamaydigan joyga qo'ying, chovgumni stol chetiga qo'ymang.
- Ishlatishdan oldin chovgum qo'ygichida qiyshaymasdan turgan bo'lishi kerak.
- Faqat chovgum bilan qo'shib beriladigan qo'ygichni ishlating.
  Elektr shnuri stol chetidan osilib turmasligi va issiq yuzalarga tegmasligiga qarab turing. Elektr shnur uzunligini qo'ygichga o'rab kamaytirish mumkin.
- Suv solinmagan chovgumni ishlatmang.
- Qo'ygichda turgan chovgumga suv quymang.
- Filtri qo'yilmagan yoki qopqog' zich yopilmagan chovgumni ishlatmang.
- Chovgumni faqat suv qaynatishga ishlating, unda boshqa suyuqliklarni isitish va qaynatish ta'qiqlanadi.
- Chovgumdagi suv eng kam ko'rsatgichdan pastda va eng ko'p ko'rsatgichdan balandda bo'lmasligiga qarab turing. Suv eng ko'p ko'rsatgichdan balandda bo'lsa qaynayotgan suv toshib ketishi mumkin.
- Chovgumni o'zidan issiq chiqaradigan vositalar va ochiq olov yaqinida ishlatmang.
- Suv qaynayotganda chovgum qopqog'ini ochmang.
- Issiq bug' kuydirmasligi uchun suv qaynayotganda ishlayotgan chovgum jo'mragi ustiga engashmang.
- Chovgumning kolbasining issiq joylariga qo'l tekizmang, uni faqat dastagidan ushlang.
- Qaynoq suv to'la chovgumni olganda ehtiyot bo'ling.
- Ishlab turgan chovgumni qo'ygichdan olish ta'qiqlanadi. Agar olish kerak bo'lsa oldin o'chirib so'ng qo'ygichdan oling.
- Elektr toki urmasligi uchun chovgumni yoki qo'ygichni suvga yoki boshqa suyuqlikka solmang.
- Chovgum yoki qo'ygichni idish yuvadigan mashinaga solmang.
- Ishlatilmayotgan vaqtda yoki tozalashdan oldin jihozni elektrdan uzib qo'ying.
- Elektr vilkasini rozetkadan chiqaranda shnurini emas, vilkasini ushlab torting.
- Xavfsiz bo'lishi uchun o'rashga ishlatilgan polietilen xaltalarni bolalardan uzoqroqqa qo'ying.

Diqqat! Falokat bo'lmasligi uchun bolalar polietilen xaltalar yoki plyonkani o'ynashiga ruxsat bermang. **Bu o'yinchoq emas!**

- Jihozni bolalarning qo'li yetmaydigan joyda saqlang.
- Bolalar chovgumni o'yinchoq qilib o'ynashlariga ruxsat bermang.
- Jihoz bolalar bilan imkoniyati cheklangan insonlarning ishlatishiga mo'ljallanmagan; juda zarur bo'lganda ularning xavfsizligi uchun javob beradigan shaxs jihozni xavfsiz ishlatish qoidalarini to'liq va tushunarli qilib o'rgatishi va uni noto'g'ri ishlatganda qanday xavf bo'lishi mumkinligini yaxshilab tushuntirishi kerak.
- Elektr shnur izolyasiyasi bilan elektrik vilkani doyim tekshirib turing.
- Biror joyi shikastlangani aniq ko'rinib turgan yoki suv oqayotgan chovgumni ishlatmang.
- Jihozni mustaqil ta'miriash ta'qiqlanadi. Biror joyi buzilganda uni vakolatli ustaxonalarga olib boring.

JIHOZ FAQAT UYDA ISHLATISHGA MO'LJALLANGAN

Birinchi marta ishlatishdan oldin

- Chovgumni qutisidan oling.
- Jihoz ishlaydigan elektr quvvati elektr tarmog'idagi quvvatga to'g'ri kelishini tekshirib ko'ring.

Eslatma: *Jihoz sovuq haroratda olib kelingan yoki saqlangan bo'lsa, ishlatishdan oldin kamida ikki soat uy haroratida turishi kerak.*

- Elektr vilkasini rozetkaga ulang.
- Chovgumga suv solish uchun uni qo'ygichdan (8) oling, qopqog'ini ochish tugmasini (5) bos